DEWALT®



Instruction Manual
Guide D'utilisation
Manual de instrucciones

DCPW1600

2x20V Max* Pressure Washer
Laveuse à pression 2x20 V Max*
Lavadora a presión 2x20V Max*

www.DEWALT.com

If you have questions or comments, contact us.
Pour toute question ou tout commentaire, nous contacter.
Si tiene dudas o comentarios, contáctenos.

1-800-4-DEWALT

English ***(original instructions)*** 5

Français *(traduction de la notice d'instructions originale)* 14

Español *(traducido de las instrucciones originales)* 26

1. High pressure hose
2. Spray wand
3. Quick connect collar
4. Spray handle
5. Handle grip
6. Trigger lock-off
7. Trigger
8. Pressure washer unit
9. Speed selector switch
10. Storage door
11. Door latch
12. Telescoping handle
13. Handle release button
14. Cage
15. Transport wheels
16. Feet
17. Garden hose water intake
18. High pressure water outlet
19. Boost button
20. Battery port door
21. Battery door latch
22. Black turbo nozzle
23. 15 ° Orange nozzle
24. 40 ° White nozzle
25. 25 ° Green nozzle
26. High pressure foam cannon
27. Nozzle cleaning tool
28. Suction hose
29. Float ball
30. Suction hose filter
31. Suction hose collar
32. Hose storage brace
33. Hose storage latch
34. Hose storage strap

1. Boyau à haute pression
2. Lance de pulvérisation
3. Collier de raccord rapide
4. Poignée du pulvérisateur
5. Manche de la poignée
6. Verrou de la gâchette
7. Gâchette
8. Unité de laveuse à pression
9. Bouton de réglage de la vitesse
10. Porte du rangement
11. Verrou de la porte
12. Poignée télescopique
13. Bouton de libération de la poignée
14. Cage
15. Roues de transport
16. Pieds
17. Prise d'eau du boyau d'arrosage
18. Sortie de l'eau à haute pression
19. Bouton Boost
20. Porte du compartiment de bloc-piles
21. Loquet du couvercle du compartiment à piles
22. Buse turbo noire
23. Buse orange 15°
24. Buse blanche 40°
25. Buse verte 25°
26. Canon à mousse à haute pression
27. Outil de nettoyage des buses
28. Boyau d'aspiration
29. Flotteur
30. Filtre du boyau d'aspiration
31. Collier du boyau d'aspiration
32. Panneau de rangement du boyau
33. Loquet de rangement du boyau
34. Sangle de rangement du boyau

1. Manguera de alta presión
2. Varilla de rocío
3. Collar de conexión rápida
4. Manija de rocío
5. Sujetador de manija
6. Bloqueo en apagado de gatillo
7. Gatillo
8. Unidad de lavadora a presión
9. Interruptor selector de velocidad
10. Puerta de almacenamiento
11. Seguro de puerta
12. Manija telescópica
13. Botón de liberación de manija
14. Jaula
15. Ruedas de transporte
16. Patas
17. Entrada de agua de manguera de jardín
18. Salida de agua de alta presión
19. Botón de refuerzo
20. Puerta de puerto de batería
21. Seguro de puerta de batería
22. Boquilla turbo negra
23. Boquilla naranja de 15 °
24. Boquilla blanca de 40 °
25. Boquilla verde 25 °
26. Cañón de espuma de alta presión
27. Herramienta de limpieza de boquilla
28. Manguera de succión
29. Bola de flotador
30. Filtro de manguera de succión
31. Collar de manguera de succión
32. Abrazadera de almacenamiento de manguera
33. Seguro de almacenamiento de manguera
34. Correa de almacenamiento de manguera

Fig. A

DCPW1600

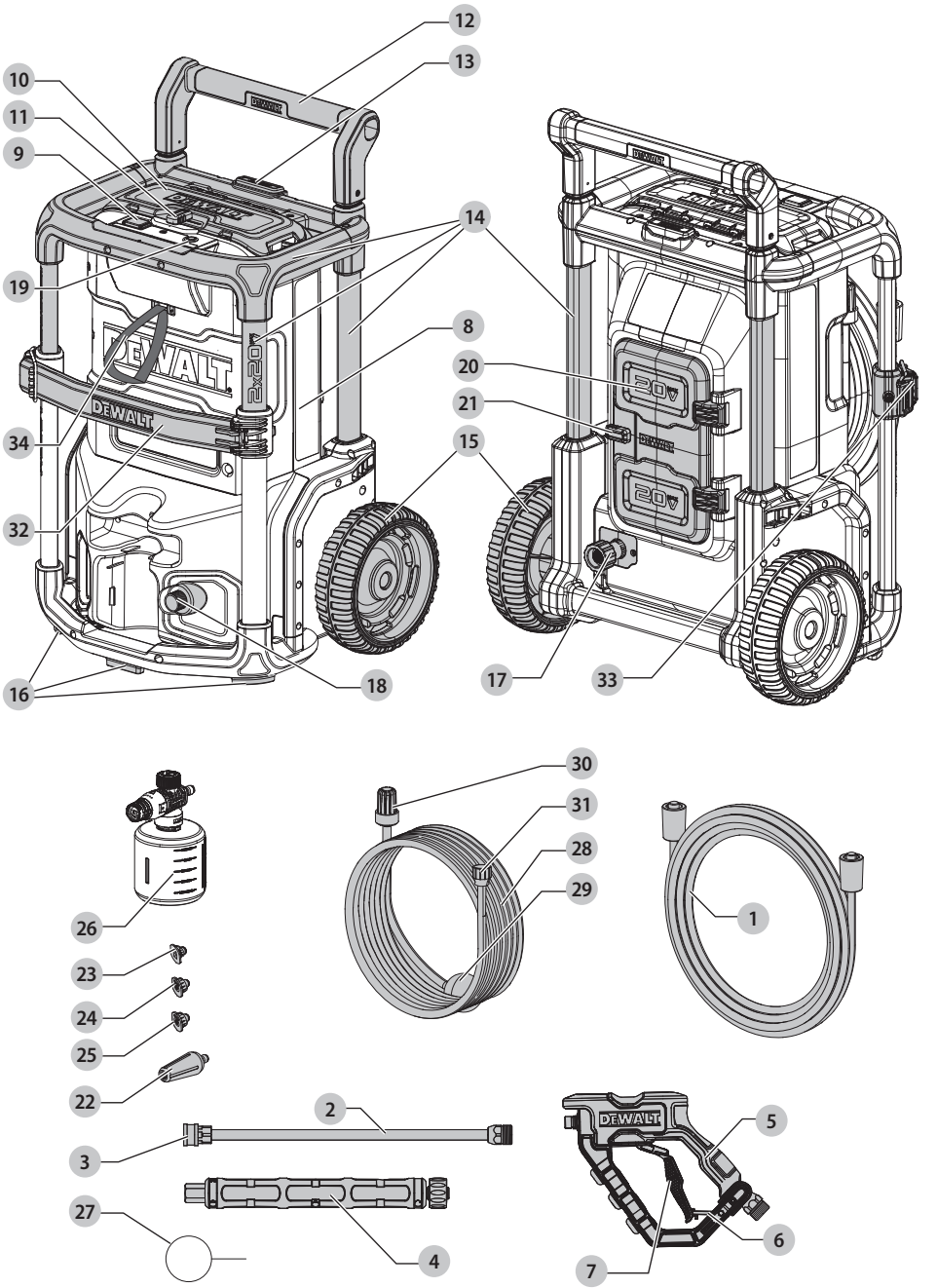

Fig. B

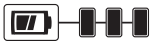	75–100% charged Chargé de 75 à 100 % 75–100% cargada
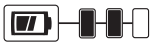	51–74% charged Chargé de 51 à 74 % 51–74% cargada
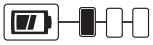	< 50% charged Chargé de < 50 % < 50% cargada
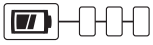	Pack needs to be charged Le bloc-piles doit être rechargé La batería tiene que cargarse

Fig. C

Indicators/Témoin/Indicador	
	Charging Bloc-piles en Cours de Chargement Unidad en Proceso de Carga
	Fully Charged Bloc-piles Chargé Unidad Cargada
	Hot/Cold Pack Delay Suspension de Charge Contre le Chaud/Froid Restraso por Unidad Caliente/Fría

Fig. D

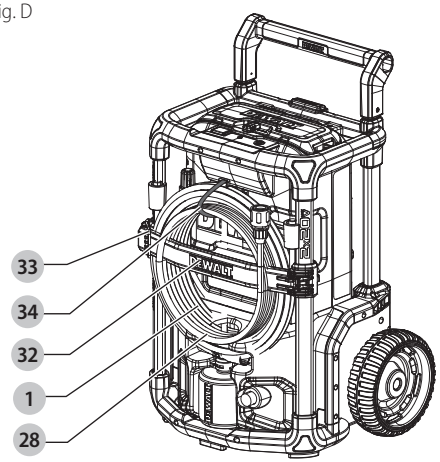

Fig. E

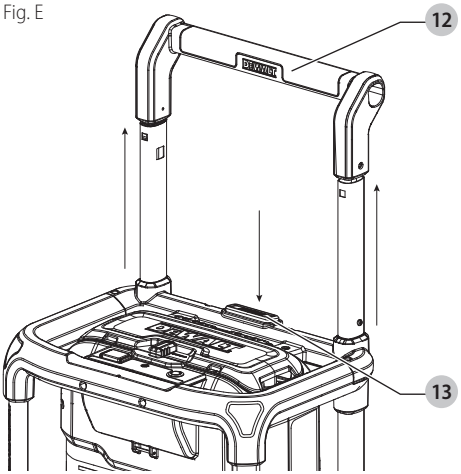

Fig. F

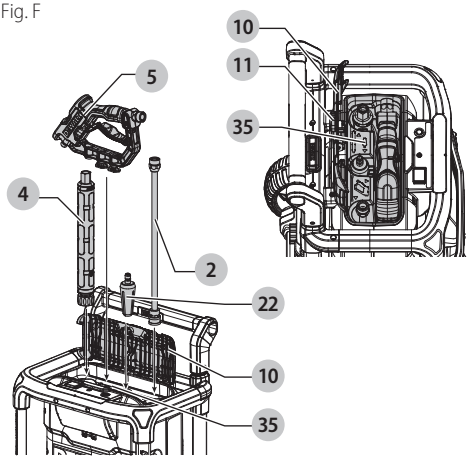

Fig. G

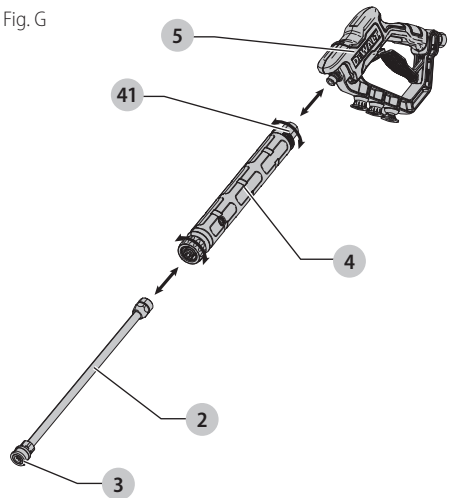

Fig. H

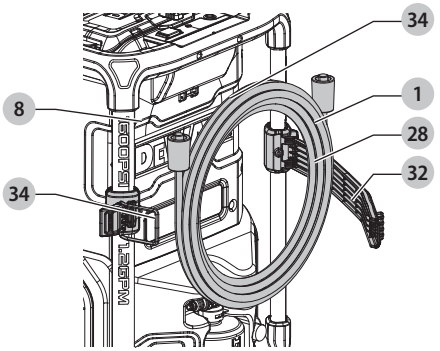

Fig. I

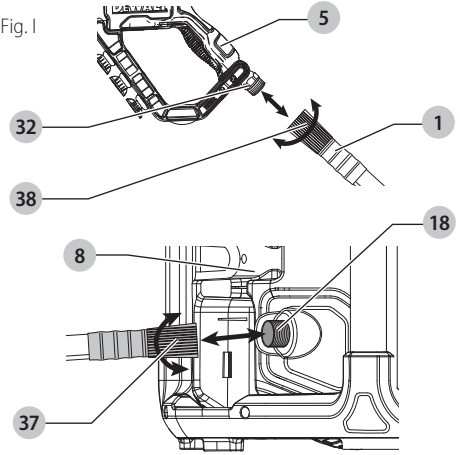

Fig. J

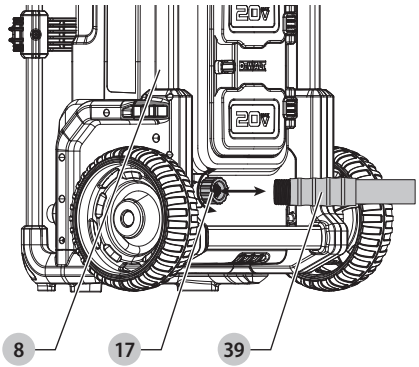

Fig. K

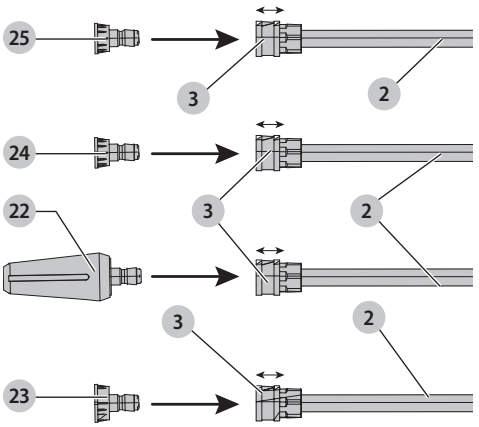

Fig. L

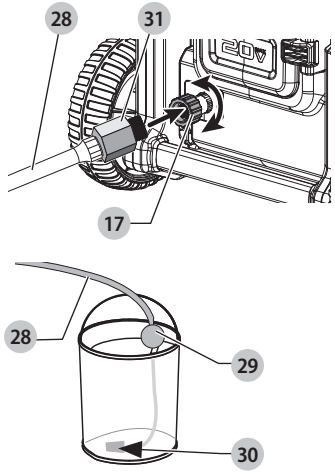

Fig. M

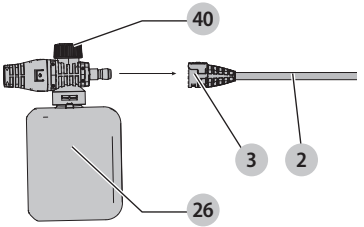

Fig. N

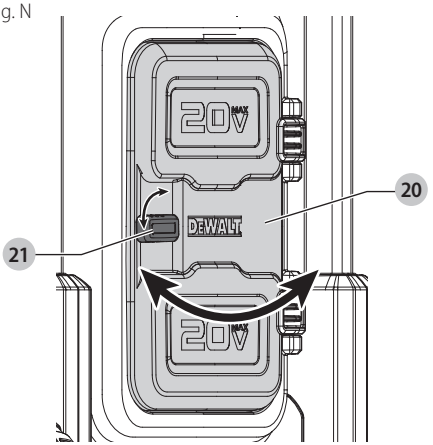

Fig. O

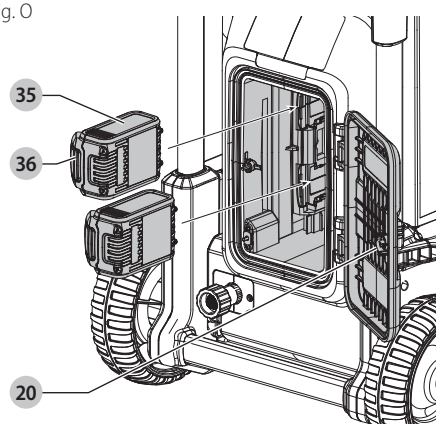

Fig. P

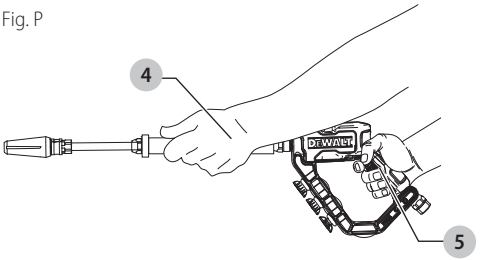

Fig. Q

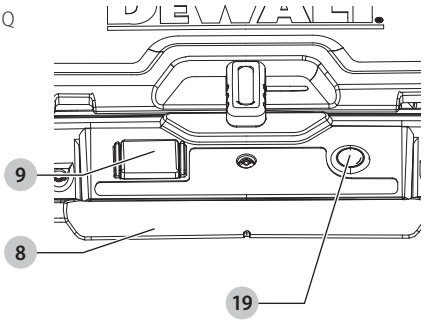

Fig. R

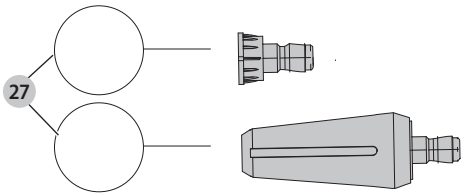

Fig. S

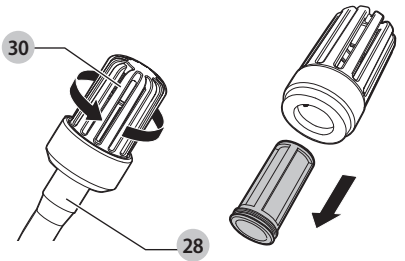

Fig. T

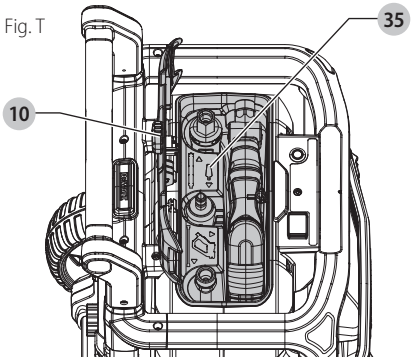

Fig. U

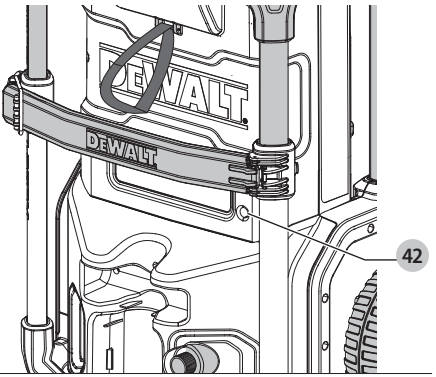

Intended Use

This pressure washer is intended for cleaning boats, cars, decks, driveways, grills, house siding, motorcycles, patios, and outdoor furniture.

DO NOT let children come into contact with the tool. Supervision is required when inexperienced operators use this tool.

Definitions: Safety Alert Symbols and Words

This instruction manual uses the following safety alert symbols and words to alert you to hazardous situations and your risk of personal injury or property damage.

DANGER: *Indicates an imminently hazardous situation which, if not avoided,* ***will*** *result in* ***death or serious injury****.*

WARNING: *Indicates a potentially hazardous situation which, if not avoided,* ***could*** *result in* ***death or serious injury****.*

CAUTION: *Indicates a potentially hazardous situation which, if not avoided,* ***may*** *result in* ***minor or moderate injury****.*

(Used without word) Indicates a safety related message.

NOTICE: *Indicates a practice* ***not related to personal injury*** *which, if not avoided,* ***may*** *result in* ***property damage****.*

GENERAL SAFETY INSTRUCTIONS FOR BATTERY-POWERED APPLIANCES

WARNING: RISK OF INJECTION OR INJURY. *Do not direct discharge stream at yourself or others.*

1. ***Prevent unintentional starting. Ensure the switch is in the off-position before connecting to battery pack, picking up or carrying the appliance.*** *Carrying the appliance with your finger on the switch or energizing appliance that have the switch on invites accidents.*
2. ***Disconnect the battery pack from the appliance before making any adjustments, changing accessories, or storing appliance.*** *Such preventive safety measures reduce the risk of starting the appliance accidentally.*
3. ***Recharge only with the charger specified by the manufacturer.*** *A charger that is suitable for one type of battery pack may create a risk of fire when used with another battery pack.*
4. ***Use appliances only with specifically designated battery packs.*** *Use of any other battery packs may create a risk of injury and fire.*
5. ***When battery pack is not in use, keep it away from other metal objects, like paper clips, coins, keys, nails, screws or other small metal objects, that can make a connection from one terminal to another.*** *Shorting the battery terminals together may cause burns or a fire.*
6. ***Under abusive conditions, liquid may be ejected from the battery; avoid contact. If contact accidentally occurs, flush with water. If liquid contacts eyes, additionally seek medical help.*** *Liquid ejected from the battery may cause irritation or burns.*
7. ***Do not use a battery pack or appliance that is damaged or modified.*** *Damaged or modified batteries may exhibit unpredictable behavior resulting in fire, explosion or risk of injury.*
8. ***Do not expose a battery pack or appliance to fire or excessive temperature. Exposure to fire or temperature above 265 °F (130 °C) may cause explosion.***
9. ***Have servicing performed by a qualified repair person using only identical replacement parts. This will ensure that the safety of the product is maintained.***
10. ***Do not modify or attempt to repair the appliance or the battery pack except as indicated in these instructions for use and care.***

Service

1. ***Have your power tool serviced by a qualified repair person using only identical replacement parts.*** *This will ensure that the safety of the power tool is maintained.*
2. ***Never service damaged battery packs.*** *Service of battery packs should only be performed by the manufacturer or authorized service providers.*

IMPORTANT SAFETY INSTRUCTIONS

WARNING: Read all safety warnings, instructions, illustrations and specifications provided with this pressure washer. *Failure to follow all instructions listed below may result in electric shock, fire and/or serious injury.*

SAVE ALL WARNINGS AND INSTRUCTIONS FOR FUTURE REFERENCE.

The term "power tool" in the warnings refers to your battery-operated (cordless) power tool.

1) Work Area Safety

a) ***Keep work area clean and well lit.*** *Cluttered or dark areas invite accidents.*

b) ***Do not operate pressure washers in explosive atmospheres, such as in the presence of flammable liquids, gases or dust.*** *Pressure washers create sparks which may ignite the dust or fumes.*

c) ***Keep children and bystanders away while operating a pressure washer.*** *Distractions can cause you to lose control.*

2) Electrical Safety

a) ***Avoid body contact with earthed or grounded surfaces, such as pipes, radiators, ranges and refrigerators.*** *There is an increased risk of electric shock if your body is earthed or grounded.*

b) ***Do not expose pressure washers to rain or wet conditions.*** *Water entering a pressure washer will increase the risk of electric shock.*

3) Personal Safety

a) ***Stay alert, watch what you are doing and use common sense when operating a pressure***

washer. Do not use a pressure washer while you are tired or under the influence of drugs, alcohol or medication. *A moment of inattention while operating pressure washers may result in serious personal injury.*

b) ***Use personal protective equipment. Always wear eye protection.*** *Protective equipment such as a dust mask, non-skid safety shoes, hard hat, or hearing protection used for appropriate conditions will reduce personal injuries.*

c) ***Prevent unintentional starting. Ensure the switch is in the off-position before connecting to the battery pack, picking up or carrying the tool.*** *Carrying pressure washers with your finger on the switch or energizing pressure washers that have the switch on invites accidents.*

d) ***Do not overreach. Keep proper footing and balance at all times.*** *This enables better control of the pressure washer in unexpected situations.*

e) ***Dress properly. Do not wear loose clothing or jewelry. Keep your hair, clothing and gloves away from moving parts.*** *Loose clothes, jewelry or long hair can be caught in moving parts.*

f) ***Do not let familiarity gained from frequent use of tools allow you to become complacent and ignore tool safety principles.*** *A careless action can cause severe injury within a fraction of a second.*

4) Pressure Washer Use and Care

a) ***Do not use the pressure washer if the switch does not turn it on and off.*** *Any pressure washer that cannot be controlled with the switch is dangerous and must be repaired.*

b) ***Remove the battery pack from the pressure washer before making any adjustments, changing accessories, or storing pressure washers.*** *Such preventive safety measures reduce the risk of starting the pressure washer accidentally.*

c) ***Store idle pressure washers out of the reach of children and do not allow persons unfamiliar with the pressure washer or these instructions to operate the pressure washer.*** *Pressure washers are dangerous in the hands of untrained users.*

d) ***Maintain pressure washers and accessories. Check for misalignment or binding of moving parts, breakage of parts and any other condition that may affect the pressure washer's operation. If damaged, have the pressure washer repaired before use.*** *Many accidents are caused by poorly maintained pressure washer.*

e) ***Use the pressure washer, accessories and tool bits etc. in accordance with these instructions, taking into account the working conditions and the work to be performed.*** *Use of the pressure washer for operations different from those intended could result in a hazardous situation.*

f) ***Keep handles and grasping surfaces dry, clean and free from oil and grease.*** *Slippery handles and grasping surfaces do not allow for safe handling and control of the tool in unexpected situations.*

5) Battery Tool Use and Care

a) ***Recharge only with the charger specified by the manufacturer.*** *A charger that is suitable for one type of battery pack may create a risk of fire when used with another battery pack.*

b) ***Use pressure washers only with specifically designated battery packs.*** *Use of any other battery packs may create a risk of injury and fire.*

c) ***When battery pack is not in use, keep it away from other metal objects, like paper clips, coins, keys, nails, screws or other small metal objects, that can make a connection from one terminal to another.*** *Shorting the battery terminals together may cause burns or a fire.*

d) ***Under abusive conditions, liquid may be ejected from the battery; avoid contact. If contact accidentally occurs, flush with water. If liquid contacts eyes, additionally seek medical help.*** *Liquid ejected from the battery may cause irritation or burns.*

e) ***Do not use a battery pack or tool that is damaged or modified.*** *Damaged or modified batteries may exhibit unpredictable behavior resulting in fire, explosion or risk of injury.*

f) ***Do not expose a battery pack or tool to fire or excessive temperature.*** *Exposure to fire or temperature above 265 °F (130 °C) may cause explosion.*

g) ***Follow all charging instructions and do not charge the battery pack or tool outside the temperature range specified in the instructions.*** *Charging improperly or at temperatures outside the specified range may damage the battery and increase the risk of fire.*

6) Service

a) ***Have your pressure washer serviced by a qualified repair person using only identical replacement parts.*** *This will ensure that the safety of the pressure washer is maintained.*

b) ***Never service damaged battery packs.*** *Service of battery packs should only be performed by the manufacturer or authorized service providers.*

IMPORTANT SAFETY INSTRUCTIONS

WARNING: *When using this appliance, basic safety precautions should always be followed including the following:*

- *Read all the instructions before using the product.*
- *To reduce the risk of injury, close supervision is necessary when a product is used near children.*
- ***Know how to stop the product and bleed pressures quickly.*** *Be thoroughly familiar with the controls.*
- *Stay alert – watch what you are doing.*
- *Do not operate the product when fatigued or under the influence of alcohol or drugs.*
- *Keep operating area clear of all persons.*

- ***Do not overreach or stand on unstable support.*** *Keep good footing and balance at all times.*
- *Follow the maintenance instructions specified in the manual.*

WARNING: *Risk of Injection or Injury– Do Not Direct Discharge Stream At Persons.*

WARNING: *Risk of Injection or Severe Injury – Keep Clear of Nozzle – Do Not Direct Discharge Stream at Persons – This Product Is To Be Used Only By Trained Operators.*

SAVE THESE INSTRUCTIONS

WARNING: *Read this entire manual before attempting to assemble, operate or install the product.*

WARNING: *This unit was designed for specific applications. It should not be modified and/or used for any application other than that which it was designed.*

NOTICE: *Always store your pressure washer in a location where the temperature will not fall below 40 °F (4 °C). freeze damage is not covered by the warranty.*

1. ***Avoid accidental starts.*** *Move switch on unit to OFF position before connecting or disconnecting battery pack.*
2. *Water spray must never be directed towards any electric wiring or fatal electric shock may occur.*
3. ***The narrow pin point stream is very powerful.*** *It is not recommended for use on painted surfaces, wood surfaces or items attached with an adhesive backing.*
4. *Keep operating area clear of all persons and animals.*
5. *Always use both hands when operating pressure washer to maintain complete control of the wand.*
6. ***Do not touch nozzle or water spray while operating.*** *Never place hands in front of nozzle.*
7. ***Wear safety goggles while operating.*** *Wear protective clothing and footwear to protect against accidental spraying.*
8. *Disconnect battery pack when not in use and prior to the* ***detaching*** *of the high pressure hose.*
9. ***Do not operate or store this product in temperatures below 40 °F (4 °C).*** *Freeze damage is not covered by the warranty.*
10. ***Carefully observe all chemical instructions and warnings before using. Use only approved pressure washer cleaners. Do not use bleach, chlorine, or any cleaners containing acids. Always follow manufacturer's label recommendations for proper use of cleaners.*** *Always protect eyes, skin and respiratory system from cleaners.*
11. ***The pressure washer should not be used in areas where gas vapors may be present.*** *An electric spark could cause an explosion or fire.*
12. *To prevent accidental discharge, the spray wand should be secured by locking the trigger when not in use.*
13. ***Use only hoses and accessories rated for pressure higher than your pressure washer's psi.*** *Never use with any other manufacturer's accessories or components.*
14. *Never defeat the safety features of this product.*
15. *Do not operate machine with missing, broken or unauthorised parts.*
16. *Never spray flammable liquids or use pressure washer in areas containing combustible dust, liquid, or vapors.*

Additional Safety Information

WARNING: *Never modify the power tool or any part of it. Damage or personal injury could result.*

WARNING: ALWAYS *use safety glasses. Everyday eyeglasses are NOT safety glasses. Also use face or dust mask if operation is dusty. ALWAYS WEAR CERTIFIED SAFETY EQUIPMENT:*

- *ANSI Z87.1 eye protection (CAN/CSA Z94.3),*
- *ANSI S12.6 (S3.19) hearing protection,*
- *NIOSH/OSHA/MSHA respiratory protection.*

WARNING: *Some dust contains chemicals known to State of California to cause cancer, birth defects or other reproductive harm. Some examples of these chemicals are:*

- *compounds in fertilizers,*
- *compounds in insecticides, herbicides and pesticides,*
- *arsenic and chromium from chemically treated lumber.*

To reduce your exposure to these chemicals, wear approved safety equipment such as dust masks that are specially designed to filter out microscopic particles.

- ***Avoid prolonged contact with dust from power sanding, sawing, grinding, drilling, and other construction activities. Wear protective clothing and wash exposed areas with soap and water.*** *Allowing dust to get into your mouth, eyes, or lay on the skin may promote absorption of harmful chemicals.*

WARNING: *Use of this tool can generate and/or disperse dust, which may cause serious and permanent respiratory or other injury. Always use NIOSH/OSHA approved respiratory protection appropriate for the dust exposure. Direct particles away from face and body.*

- ***Air vents often cover moving parts and should be avoided.*** *Loose clothes, jewelry or long hair can be caught in moving parts.*

The label on your tool may include the following symbols. The symbols and their definitions are as follows:

V	volts	Wh	watt hours
Hz	hertz	Ah	amp hours
min	minutes	~ or AC	alternating current
⎓ or DC	direct current	≂ or AC/DC	alternating or direct current
Ⓘ	Class I Construction (grounded)	⧈	Class II Construction (double insulated)
.../min	per minute	n_0	no load speed
BPM	beats per minute	n	rated speed
IPM	impacts per minute	PSI	pounds per square inch
OPM	oscillations per minute	⏚	earthing terminal
RPM	revolutions per minute	⚠	safety alert symbol
sfpm	surface feet per minute		visible radiation– do not stare into the light
SPM	strokes per minute		magnetic hazard
A	amperes		
W	watts		

- wear respiratory protection
- wear eye protection
- wear hearing protection
- read all documentation
- do not expose to rain
- do not use around pacemakers

The RBRC® Seal

Please take your spent battery packs to an authorized DEWALT service center or to your local retailer for recycling. In some areas, it is illegal to place spent battery packs in the trash. You may also contact your local recycling center for information on where to drop off the spent battery pack. Do not place in curbside recycling. For more information visit **www.call2recycle.org** or call the toll-free number in the RBRC® Seal. RBRC® is a registered trademark of Call 2 Recycle, Inc.

ASSEMBLY AND ADJUSTMENTS

WARNING: To reduce the risk of serious personal injury, turn unit off and remove the battery pack before making any adjustments or removing/ installing attachments or accessories, or prior to cleaning. *An accidental start-up can cause injury.*

SPECIFICATIONS	
Maximum Pounds per Square Inch	1,600
Rated Gallons per Minute	1.2
Battery	2x20V$_{DC}$
High Pressure Hose	25 ft (7.6 m)
Suction Hose	10 ft (3 m)
Pressure of Inlet Water	0-100 PSI
Inlet Water	Cold Tap

Cage Carrying Handles (Fig. A, D)

This pressure washer has a protective cage that protects the pressure washer from daily jobsite abuse but also provides mulitiple carry handle **14** options. Carry the pressure washer using whichever part of the cage that is convenient for your application. **DO NOT** attempt to carry the pressure washer by the hose storage brace **32** or telescoping handle **12**.

Telescoping Handle (Fig. A, E)

This pressure washer has a convenient, built in telescoping handle and transport wheels.

1. To unlock the telescoping handle **12**, press the handle release button **13** and slide the handle upwards. You will hear an audible click when it snaps into position.
2. To store the telescoping handle **12**, press the handle release button **13** and slide the telescoping handle down and into the pressure washer body. You will hear an audible click when it snaps into position.
3. To move the pressure washer **8**, tilt the unit so the transport wheels **15** are touching the ground and pull the unit by the telescoping handle.

Accessory Storage Compartment (Fig. F)

This pressure washer has a built in accessory storage compartment **35** to carry the spray wand, spray handle, handle grip and turbo nozzle.

1. To unlock the storage door **10**, rotate the door latch **11** counterclockwise and flip the door open to access the spray wand **2**, spray handle **4**, handle grip **5**, and black turbo nozzle **22**.
2. To lock the storage door **10**, place the storage door in the closed position. Rotate the door latch **11** clockwise to lock the storage door into position.

Assembling Spray Wand (Fig. G)

WARNING: *DO NOT connect the spray wand to the high pressure hose directly.*

1. To connect the spray handle **4** to the handle grip **5**, insert the threaded end of the spray handle onto the threaded end of the handle grip. Rotate the spray handle **4** clockwise until fully tightened.
2. To connect the spray wand **2** to the spray handle **4**, insert the threaded end of the spray wand into the threaded collar **41** of the spray handle. Rotate the threaded collar **41** clockwise until fully tightened.

High Pressure and Suction Hose Storage (Fig. F)

This pressure washer has a built in storage area to carry the high pressure hose. The coiled hose is secured between the hose storage brace **32** and the pressure washer unit **8**.

1. To access the high pressure hose **1** or the suction hose **28**, unlock the hose storage latch **33** and swing the hose storage brace **32** away from the pressure washer unit **8**.
2. Unwrap the hose storage strap **34** and remove the hose from the pressure washer unit **8**.
3. Swing the hose storage brace **32** closed and lock the hose storage latch **33** securing the hose storage brace **32** to the pressure washer unit **8**.

Attaching High Pressure Hose (Fig. I)

CAUTION: NEVER PULL WATER SUPPLY HOSE TO MOVE *pressure washer. This could damage hose and/ or pump inlet.*

NOTE: Uncoil the high pressure hose **1** before installation to prevent kinks.

NOTE: Avoid cross threading when installing the hose. Cross threading will cause leaks.

1. To connect the high pressure hose **1** to the handle grip **5**, thread the hose collar **38** onto the inlet coupler **32**.
2. To connect the high pressure hose to the pressure washer unit **8**, thread the hose collar **38** onto the high pressure water outlet **18**.

Attaching Garden Hose (Fig. J)

NOTE: Before connecting the garden hose to the pressure washer unit, run water through the garden hose for thirty seconds to clear any debris from inside the garden hose.

1. To connect a garden hose to the pressure washer unit **8**, place the end of the garden hose **39** inside the water intake **17**.
2. Securely tighten the garden hose by hand.
   NOTE: Always disconnect the garden hose after usage.

Attaching Nozzles (Fig. K)

DANGER: *Risk of fluid injection. Do not direct discharge stream toward persons, unprotected skin, eyes or any pets or animals. Serious injury will occur.*

WARNING: *Flying objects could cause risk of serious injury. DO NOT attempt to change nozzles while pressure washer is running. Turn pressure washer unit OFF before changing nozzles.*

1. To connect a nozzle to the spray wand **2**, pull the quick connect collar **3** toward the spray wand and insert the appropriate nozzle.
2. Release the quick connect collar to lock the nozzle in place.
3. Give the nozzle a firm tug after the quick connect collar has locked into place to ensure the nozzle is locked into place.

NOTE: The nozzles listed below might not be included with your pressure washer but are available for purchase at an additional cost.

Common Spray Nozzles	Common Applications
15 ° Orange Nozzle	For brick or masonry.
25 ° Green Nozzle	For vinyl siding.
40 ° White Nozzle	For automotive washing.
Black Turbo Nozzle	For abrasive cleaning.

To Attach the Suction Hose (Fig. L)

Use the suction hose to pull water from a bucket or other fresh water source.

NOTICE: *Do not use to suction soap, chemicals, dirty or corrosive liquids, such as window cleaner, plant food, fertilizers or bleach. Do not use with salt water.*

NOTE: Avoid cross threading when installing the hose. Cross threading will cause leaks.

1. To connect the suction hose **28** to the pressure washer unit **8**, thread the suction hose collar **31** onto the water intake filter **24**.
2. Push the quick connection firmly onto the water inlet filter **24**.
   NOTE: Always disconnect the suction hose after usage.
3. Place other end of suction hose, with the filter **30** on it, into a container of fresh water or a fresh water source.
4. Adjust the float ball **29** on the suction hose so the filter **30** stays covered in the liquid.
5. Select the correct nozzle to be used. ***Attaching Nozzles***.
6. After the job being performed is complete, place the suction hose into a container of clean water and draw the clean water through the system to rinse.
   NOTE: When using the suction hose, it may take a few minutes for the pressure washer to self prime. Ensure the pressure washer is turned on and the trigger on the spray wand it being pulled until primed.

Attaching High Pressure Foam Cannon (Fig. M)

1. To connect the high pressure foam cannon **26** to the spray wand **2**, pull the quick connect collar **3** toward the spray wand and insert the high pressure foam cannon **26**.
2. Release the quick connect collar **3** to lock the high pressure foam cannon **26** in place.
3. Give the high pressure foam cannon **26** a firm tug after the quick connect collar has locked into place to ensure the high pressure foam cannon **26** is locked into place.
4. To adjust the rate of foam, rotate the pressure control knob **40** on the top of the high pressure foam cannon **26** counterclockwise for less or clockwise for more foam.

NOTE: The bottle of the high pressure foam cannon **26** should be positioned underneath the spray wand. Do not position the bottle of the high pressure foam cannon **26** above the spray wand as this will lead to soap dripping on the spray wand. The spray tip on the high pressure foam cannon **26** rotates for vertical or horizontal application.

Removing High Pressure Foam Cannon from Storage (Fig. A)

Always completely empty the high pressure foam cannon **26** before storing.

1. To remove the high pressure foam cannon **26** from the built in storage space in the pressure washer unit, grasp the high pressure foam cannon **26** with one hand and pull it out and away from the pressure washer unit.
2. To place the high pressure foam cannon **26** into its storage slot, press the high pressure foam cannon **26** firmly into the storage slot until it snaps into the built in storage space in the pressure washer unit.
3. Ensure that foam cannon **26** is secured into the storage position by gently tugging on the foam cannon **26**.

Attaching Soap Bottle (Fig. M)

1. To connect the soap bottle **26** to the spray wand **2**, pull the quick connect collar **3** toward the spray wand and insert the soap bottle.
2. Release the quick connect collar to lock the soap bottle in place.
3. Give the soap bottle a firm tug after the quick connect collar has locked into place to ensure the soap bottle is locked into place.

NOTE: The soap bottle should be positioned with the bottle towards the ground. Do not position the soap bottle above the spray wand as this will lead to soap dripping on the spray wand.

OPERATION

WARNING: To reduce the risk of serious personal injury, turn unit off and remove the battery pack before making any adjustments or removing/ installing attachments, accessories or prior to cleaning. *An accidental start-up can cause injury.*

Installing and Removing the Battery Packs (Fig. N, O)

This pressure washer is designed to operate on two battery packs of equal capacity. The pressure washer will not operate on a single battery pack, and If using different capacity battery packs, the smaller capacity battery pack, when depleted, will cause the unit to turn off.

NOTE: For best results, make sure your battery packs are both fully charged.

To Install the Battery Packs

WARNING: *Ensure speed selector switch is in the OFF, centered position, before installing battery packs.*

CAUTION: *Unit stops running when the battery port door is open. If the speed selector switch is in the HI or LO position the unit will power ON when the battery port door closes.*

CAUTION: *Do not hold the trigger when closing the battery port door.*

1. Unlock the battery port door **20**, rotate the battery port door latch **21** counterclockwise and swing the battery port door open to access the battery port.
2. Align the battery packs **35** with the rails inside the battery port and slide them in until the battery packs are firmly seated in the tool and ensure that they will not disengage.
3. Lock the battery port door **20**, close the battery port door **20** so it seals to the pressure washer unit **8**.
4. Rotate the battery port door latch **21** clockwise to lock the battery port door. Ensure the battery port door is fully latched into position before starting tool.
   NOTE: The unit will not operate if the battery port door is not fully closed and latched.

To Remove the Battery Packs

1. Rotate the battery port door latch **21** counterclockwise and pull the battery port door open to access the battery packs **35**.
2. Press the battery release buttons **36** on the battery packs **35** and firmly pull the battery packs out of tool.
3. Insert the batteries into a charger as described in the charger section of this manual.
4. Close the battery port door **20** so it seals to the pressure washer unit **8** and lock it. Ensure the battery port door is fully latched into position.

Proper Hand Position (Fig. P)

WARNING: *To reduce the risk of serious personal injury,* ***ALWAYS*** *use proper hand position as shown.*

WARNING: *To reduce the risk of serious personal injury,* ***ALWAYS*** *hold securely in anticipation of a sudden reaction.*

Proper hand position requires one hand on the spray handle grip **5** and the other hand on the spray handle **4**.

Correct Pressure Washer Unit Position (Fig. A, F)

CAUTION: *Before operation:*

Always keep the unit right-side up with its feet **16** and wheels **15** on the ground as shown in Fig. D.

NOTE: Never attempt to use the pressure washer while standing vertically, on its side, or flipped over on the ground.

Speed Selector Switch (Fig. A, Q)

This pressure washer gives you the choice to operate at a high pressure or lower pressure for more delicate jobs, and can also boost pressure for high-performance cleaning.

The speed selector switch **9** toggles to three positions;

- Off, centered.
- HI, right side.
- LO, left side.

To turn the pressure washer ON, toggle the speed selector switch **9** to the right or left positions.

To turn the pressure washer OFF, toggle the speed selector switch **9** to the center position.

For higher pressure washing, press the speed selector switch **9** to the right to the "HI" position. This mode is best for applications that need higher PSI.

For lower pressure washing, press the speed selector switch **9** to the left to the "LO" position. This mode is best for projects that require a more delicate cleaning. This mode also generally offers more runtime.

NOTE: When in "HI" mode, runtime will be decreased as compared to when pressure washer is in "LO" mode.

To activate Boost mode, press the boost button **19**, the green LED will illuminate when activated. This mode is best for applications that require maximum available PSI.

NOTE: Boost mode will only function for up to ten minutes. You can press the boost button **19** again to exit boost mode before ten minutes and you will go back to the mode the speed selector switch **9** is set to. When you near the end of ten minutes the green LED will start to flash, and the unit will return to the mode the speed selector switch **9** is set to after boost mode times out.

NOTE: After boost mode is used for a full ten minutes, the unit can return to boost mode by re-pressing the boost button **19**.

NOTE: Overall runtime will be shortened by using boost mode.

Pressure Washing (Fig. A–Q)

WARNING: To reduce the risk of serious personal injury, turn unit off and remove the battery pack before making any adjustments or removing/ installing attachments or accessories. *An accidental start-up can cause injury.*

Preparing Surface for Cleaning

- Remove objects from the area which could create a hazard such as children's toys or outdoor furniture.
- Ensure that all doors and windows are closed tight. Protect all plants and trees in the adjacent area with a drop cloth ensuring that they will not be harmed by any overspray.
- Pre-rinse cleaning area with fresh water.
- Use only detergents formulated for pressure washers.
- Always test detergent in an inconspicuous area before use.

Preparing Pressure Washer Unit for Use

DANGER: *Risk of fluid injection and laceration. When using the high-pressure setting, DO NOT allow the high-pressure spray to come in contact with unprotected skin, eyes, or with any pets or animals. Serious injury will occur.*

CAUTION: *Before operation:*

1. Connect the high pressure hose to the pressure washer and the pressure wand. For instructions on connecting the high pressure hose to the pressure washer and pressure wand, please refer to ***Attaching High Pressure Hose*** under ***Assembly and Adjustments***.
2. Connect the water supply to the pressure washer. For instructions on connecting the water supply to the pressure washer, please refer to ***Attaching Garden Hose*** under ***Assembly and Adjustments***.
3. Install the two battery packs **35**. Close and lock the battery port door **20**. Ensure the door is fully latched into position, please refer to ***To Install the Battery Packs*** under ***Installing and Removing the Battery Packs.***

Preparing Spray Wand (Fig. A, G)

IMPORTANT: Before turning on the pressure washer unit, disengage the trigger lock-off **6** and squeeze the trigger **7**.

1. Spray wand must be assembled before use. Please refer to ***Assembling Spray Wand*** under ***Assembly and Adjustments***.
2. Disengage the trigger lock-off **6**.
3. Turn on the water supply.
4. Squeeze the trigger **7**. Hold the trigger for 30 seconds to purge the system of air.
5. If air is still found in the water stream, continue to run water through the spray wand.

Cleaning a Surface (Fig. Q)

1. To start the pressure washer, toggle the speed selector switch **9** to the HI or LO position.
2. The best angle for spraying water against a cleaning surface is 45 °.
   - Spraying head on tends to cause dirt particles to imbed in the surface.
   - When working on vertical surfaces, it is best to apply detergent starting at the bottom and working upwards which will prevent the detergent from sliding down and causing streaks.
3. To disengage the spray handle, release the trigger.

Moving the Pressure Washer (Fig. A–E)

1. Turn OFF the pressure washer unit **8** toggle the speed selector switch **9** to the center position. Then turn off the water supply.
2. Point the spray wand **2** in a safe direction and pull the trigger **7** to release remaining water pressure.
3. When the spray wand is completely empty, pull up the telescoping handle **12** and pull the pressure washer unit using the wheels **15** to your next location.

Shutdown (Fig. A, E, L)

1. Turn OFF the pressure washer unit **8** by toggling the speed selector switch **9** to the center position. Then turn off the water supply and remove the battery packs from the pressure washer unit **8**.
2. Discharge residual pressure by squeezing the trigger **7** until no more water comes out of the spray wand **2**.
3. Engage the spray trigger lock-off **6**.
4. Disconnect the garden hose from the water intake **17**.
5. Disconnect the high pressure hose **1** from the high pressure water outlet **18** and drain hose.

MAINTENANCE

WARNING: To reduce the risk of serious personal injury, turn unit off and remove the battery pack before making any adjustments or removing/ installing attachments, accessories or prior to cleaning. *An accidental start-up can cause injury.*

Your DEWALT power tool has been designed to operate over a long period of time with minimum maintenance. Continuous satisfactory operation depends upon proper tool care and regular cleaning.

Cleaning

WARNING: *Blow dirt and dust out of all air vents with clean, dry air at least once a week. To minimize the risk of eye injury, always wear ANSI Z87.1 approved eye protection when performing this procedure.*

WARNING: *Never use solvents or other harsh chemicals for cleaning the non-metallic parts of the tool. These chemicals may weaken the plastic materials used in these parts. Use a cloth dampened only with water and mild soap. Never let any liquid get inside the tool; never immerse any part of the tool into a liquid.*

Nozzle Cleaning (Fig. A, R)

WARNING: To reduce the risk of serious personal injury, turn unit off and remove the battery pack before making any adjustments or removing/ installing attachments or accessories. *An accidental start-up can cause injury.*

If the nozzle becomes clogged with foreign materials, such as dirt, excessive pressure may develop. If the nozzle becomes partially clogged or restricted, the pump pressure will pulsate. Clean the nozzle immediately using the nozzle cleaner.

1. Turn OFF the pressure washer unit **8** by toggling the speed selector switch **9** to the center position.
2. Turn off the water supply and remove the battery packs from the pressure washer unit **8**.
3. Pull trigger **7** on handle grip **5** to relieve any water pressure.
4. Remove the nozzle from the spray handle **4** by pulling the quick connect collar **3** toward the spray wand.
5. Using the nozzle cleaning tool **27**, unclog any debris from the nozzle.
6. Run water from a faucet or garden hose through the nozzle.

Suction Hose (Fig. A, L)

1. To clean the suction hose **28**, shut off the pressure washer.
2. Pull the trigger switch to relieve any water pressure.
3. Remove the suction hose **28** from the pressure washer.
4. To clean the suction hose, use water from a garden hose to thoroughly rinse out the suction hose and allow it to fully dry.

Suction Hose Filter (Fig. S)

1. Turn the filter **30** on the end of the suction hose **28** counterclockwise and remove.
2. Remove the strainer from inside of the filter.
3. Rinse all of the parts with clean water and reassemble.

Storage (Fig. A, D, F, T)

- Store in a dry, covered location above freezing temperature with the batteries removed. STORE INDOORS.
- Always completetely empty water from high pressure hose, pressure washer unit, nozzles, and spray wand.
- Nozzles can be stored in the nozzle storage slots on the handle grip as shown in Fig. A.
- High pressure hose and suction hose can be stored coiled up and secured between the cage and the pressure washer unit **8** as shown in Fig. D.
- Spray wand can be stored, broken down into three pieces, in the storage compartment **35** as shown in Fig. F and Fig. T.
- High pressure foam cannon **26** can be stored empty, in the built in storage space in the pressure washer unit as shown in Fig. A.
- Turbo nozzle can be stored in the storage compartment **35** as shown in Fig. F and Fig. T.
- Pressure washer unit **8** can be stored vertically or horizontally, but only stack things on top of unit in the horizontal storage position as shown in Fig. D.

Built In Drains (Fig. U)

Your DCMPW1600 has been designed with built in drains. The drain holes **42** are located on the bottom of the pressure washer unit **8** as shown in Fig. U.

Accessories

WARNING: *Since accessories, other than those offered by DEWALT, have not been tested with this product, use of such accessories with this tool could be hazardous. To reduce the risk of injury, use only DEWALT accessories recommended for this product.*

Recommended accessories for use with your tool are available at extra cost from your local dealer or authorized service center. If you need assistance in locating any accessory, please contact DEWALT call 1-800-4-DEWALT (**1-800-433-9258**) or visit our website:**www.dewalt.com**.

Repairs

The charger and batteries are not serviceable. There are no serviceable parts inside the charger or battery pack.

WARNING: *To assure product SAFETY and RELIABILITY, repairs, maintenance and adjustment (including brush inspection and replacement, when applicable) should be performed by a factory service center or an authorized service center. Always use identical replacement parts.*

Register Online

Thank you for your purchase. Register your product now for:

- **WARRANTY SERVICE:** Registering your product will help you obtain more efficient warranty service in case there is a problem with your product.
- **CONFIRMATION OF OWNERSHIP:** In case of an insurance loss, such as fire, flood or theft, your registration of ownership will serve as your proof of purchase.
- **FOR YOUR SAFETY:** Registering your product will allow us to contact you in the unlikely event a safety notification is required under the Federal Consumer Safety Act.

Register online at **www.dewalt.com/account-login**.

Three-Year Limited Warranty

For warranty terms, go to **www.dewalt.com/support/warranty**.

To request a written copy of the warranty terms, contact: Customer Service at DEWALT Industrial Tool Co., 701 East Joppa Road, Towson, MD 21286 or call **1-800-4-DEWALT** (**1-800-433-9258**).

LATIN AMERICA: This warranty does not apply to products sold in Latin America. For products sold in Latin America, see country-specific warranty information contained in the packaging, call the local company or see website for warranty information.

FREE WARNING LABEL REPLACEMENT: If your warning labels become illegible or are missing, call **1-800-4-DEWALT** (**1-800-433-9258**) for a free replacement.

TROUBLESHOOTING

WARNING: Risk of Unsafe Operation. Before servicing unit unplug or disconnect electrical supply, turn water supply off, discharge residual pressure, and engage spray handle lock-off.

PROBLEM	CAUSE	CORRECTION
Motor does not start.	Battery packs not installed properly.	Check battery pack installation.
	Battery packs not charged.	Check battery pack charging requirements.
	Speed selector switch is in the OFF position.	Toggle switch to the HI or LO position.
	Wand trigger not being squeezed.	Squeeze trigger with switch in ON position.
	Battery port door is not latched.	Press battey port door fully closed and ensure the battery port door lock is in the locked position.
Unit does not reach high pressure.	Water faucet not fully turned on.	Open water valve fully.
	Water inlet filter clogged.	Remove filter and rinse to clean.
	Nozzle worn.	Replace with new nozzle.
	Pump is sucking air.	Check that hoses and fittings are air tight. Turn OFF machine and purge pump by squeezing trigger until a steady flow of water emerges from the nozzle.
	Water supply restricted.	Check water hose for kinks, leaks and blockage.
Output pressure varies high/low.	Not enough inlet water supply.	Turn water on full force - check hose for leaks and kinks.
	Pump is sucking air.	Check that hoses and fittings are air tight. Turn OFF machine and purge pump by squeezing trigger until a steady flow of water emerges from the nozzle.
	Water inlet screen clogged.	To unclog, rinse off with water.
	Discharge nozzle is obstructed.	Blow out or remove debris.
No detergent.	The soap bottle of the high pressure foam cannon **26** is empty.	Add more detergent.
	The soap bottle of the high pressure foam cannon **26** is not properly connected.	Check connections. Ensure that the soap bottle is fully secured to the spray wand.
	Detergent is too thick.	Use detergent recommended for use in pressure washers only. Follow manufactures dilution directions.
	Damaged or clogged detergent suction ports.	Remove obstruction or debris and run warm water over the detergent suction ports.
	Discharge nozzle is obstructed.	Blow out or remove debris. Run warm water through nozzle to remove debris
	Flow control knob closed.	Adjust the flow control knob on the top of the high pressure foam cannon.
Garden hose connection leaks.	Loose fittings.	Tighten fittings.
	Missing/worn rubber washer.	Replace washer in hose adapter.
Suction hose does not self prime.	Loose fittings.	Tighten fittings.
	Filter not fully submerged.	Adjust float and ensure filter stays fully covered with liquid.
	Allow more time for pump to prime.	It could take several minutes at first to self prime. Ensure unit is on and trigger is being squeezed.
Spray wand or extension leaks.	Spray wand not properly attached.	Please refer to ***Assembling Spray Wand*** under ***Assembly and Adjustments***.
	Broken O-ring.	Contact DEWALT customer service representative at 1-800-4-DEWALT (**1-800-433-9258**).
Pump is excessively noisy.	Pump is sucking air.	Check that hoses and fittings are air tight. Turn OFF machine and purge pump by squeezing trigger until a steady flow of water emerges from the nozzle.
Water leaks from pump.	Loose fittings.	Check that all fittings are tight.
	Water seals are damaged or worn.	Contact DEWALT customer service representative at 1-800-4-DEWALT (**1-800-433-9258**).
Oil leaks.	Oil seals are damaged or worn.	Contact DEWALT customer service representative at 1-800-4-DEWALT (**1-800-433-9258**).
Motor buzzes but fails to run.	System has residual pressure.	Turn unit off, squeeze trigger on spray wand to release pressure, then turn unit on.
	Pressure washer was not used for long periods.	Contact DEWALT customer service representative at 1-800-4-DEWALT (**1-800-433-9258**).

Utilisation prévue

Cette laveuse à pression n'est pas conçue pour le nettoyage de bateaux, d'autos, de terrasses, d'entrées, de grils, de parements de maison, de motos, de patios et de meubles extérieurs.

NE PAS laisser les enfants toucher l'outil. Une supervision est requise lorsque des utilisateurs inexpérimentés utilisent cet outil.

Définitions : symboles et mentions d'alerte de sécurité

Cette notice d'utilisation utilise les symboles et les mentions d'alerte de sécurité suivants afin de vous alerter sur les situations dangereuses et les risques de blessures ou de dégâts matériels.

DANGER : *indique une situation de risque imminent qui* ***engendre****, si elle n'est pas évitée, la* ***mort ou de graves blessures.***

AVERTISSEMENT : *indique une situation dangereuse potentielle qui, si elle n'est pas évitée,* ***pourrait*** *entraîner des* ***blessures graves ou mortelles****.*

ATTENTION : *indique une situation dangereuse potentielle qui, si elle n'est pas évitée,* ***peut*** *entraîner des* ***blessures légères ou modérées****.*

(Utilisé sans mention) Indique un message lié à la sécurité.

REMARQUE : *indique une pratique ne posant aucun risque de blessures, mais qui peut, si elle n'est pas évitée, entraîner des dégâts matériels.*

CONSIGNES DE SÉCURITÉ GÉNÉRALES POUR LES APPAREILS ALIMENTÉS PAR BLOCS-PILES

AVERTISSEMENT : RISQUE D'INJECTION OU DE BLESSURE. *N'orientez pas le jet de décharge vers vous ou autrui.*

1. ***Empêchez le démarrage involontaire. Assurez-vous que l'interrupteur est en position Arrêt avant de brancher le bloc-piles, ramassez ou transportez l'appareil.*** *Transporter l'appareil avec votre doigt sur l'interrupteur ou mettre sous tension un appareil dont le commutateur de marche est fermé favorise les accidents.*
2. ***Débranchez le bloc-piles de l'appareil avant d'effectuer tout ajustement, changer les accessoires ou ranger l'appareil.*** *Ces mesures de sécurité préventives réduisent le risque de démarrage accidentel de l'appareil.*
3. ***Rechargez seulement avec le chargeur indiqué par le fabricant.*** *Un chargeur est approprié pour un type de bloc-piles et peut créer un risque d'incendie s'il est utilisé avec un bloc-piles d'un autre type.*
4. ***Utilisez des appareils seulement avec des blocs-piles spécialement conçus.*** *Utiliser d'autres blocs-piles peut créer un risque de blessure ou d'incendie.*
5. ***Lorsque vous n'utilisez pas le bloc-piles, gardez-le hors de portée d'autres objets métalliques, comme les trombones, les pièces de monnaie, les clés, les clous, les vis et autres petits objets métalliques qui peuvent connecter une borne à une autre.*** *Faire un court-circuit entre les bornes des piles peut entraîner des brûlures ou un incendie.*
6. ***En conditions abusives, du liquide peut être éjecté de la pile; évitez le contact. Si un contact se produit accidentellement, rincez avec de l'eau. Si du liquide entre en contact avec les yeux, consultez aussi un médecin.*** *Le liquide éjecté de la pile peut entraîner une irritation ou des brûlures.*
7. ***Ne pas utiliser un bloc-piles ou un appareil qui est endommagé ou qui a été modifié.*** *Les piles endommagées ou modifiées peuvent avoir un comportement imprévisible entraînant un incendie, une explosion ou un risque de blessure.*
8. ***Ne pas exposer le bloc-piles ou l'appareil au feu ou à une température excessive. L'exposition au feu ou à une température au-dessus de 130°C (265°F) pourrait entraîner une explosion.***
9. ***Pour les réparations, se référer à une personne qualifiée utilisant uniquement des pièces de rechange d'origine identiques.*** *Ceci assurera le maintien de la sécurité du produit.*
10. ***Ne pas modifier ou tenter de réparer l'appareil ou le bloc-piles sauf si c'est indiqué dans le mode d'emploi et d'entretien.***

Réparation

1. ***Faites réparer votre outil par un réparateur qualifié utilisant seulement des pièces de rechange identiques.*** *Ceci assurera le maintien de la sécurité de l'outil.*
2. ***Ne jamais réparer des blocs-piles endommagés. La réparation de blocs-****piles doit seulement être effectuée par le fabricant ou les fournisseurs de service autorisés.*

CONSIGNES DE SÉCURITÉ IMPORTANTES

AVERTISSEMENT : Lisez tous les avertissements de sécurité, toutes les instructions, les illustrations et les caractéristiques fournis avec cette laveuse à pression. *Ne pas suivre toutes les instructions indiquées ci-dessous peut conduire à un choc électrique, un incendie et/ou des blessures graves.*

CONSERVEZ TOUS LES AVERTISSEMENTS ET TOUTES LES INSTRUCTIONS POUR RÉFÉRENCE ULTÉRIEURE.

Le terme « outil électrique » dans les avertissements fait référence à votre outil électrique fonctionnant sur pile (sans fil).

1) Sécurité de l'aire de travail

a) ***Gardez la zone de travail propre et bien éclairée.*** *Les zones encombrées ou sombres favorisent les accidents.*

b) ***Ne pas utiliser de laveuses à pression en atmosphères explosives, comme en présence de liquides, de gaz ou de poussières inflammables.*** *Les laveuses à pression créent des étincelles qui peuvent enflammer la poussière ou les vapeurs.*

c) ***Tenez les enfants et les passants éloignés lorsque vous utilisez une laveuse à pression.*** *Les distractions peuvent vous faire perdre le contrôle.*

2) Sécurité électrique

a) ***Évitez le contact du corps avec les surfaces reliées ou mises à la terre comme les tuyaux, les radiateurs, les cuisinières et les réfrigérateurs.*** *Il y a un risque accru de choc électrique si votre corps est relié ou mis à la terre.*

b) ***Ne pas exposer la laveuse à pression à la pluie ou en conditions mouillées.*** *L'eau qui pénètre dans une laveuse à pression augmente le risque de choc électrique.*

3) Sécurité personnelle

a) ***Demeurez alerte et surveillez ce que vous faites en faisant preuve de bon sens lorsque vous utilisez une laveuse à pression. Ne pas utiliser une laveuse à pression lorsque vous êtes fatigué ou sous l'influence de drogues, de l'alcool ou de médicaments.*** *Un moment d'inattention pendant l'utilisation d'une laveuse à pression peut entraîner une blessure corporelle grave.*

b) ***Utiliser un équipement de protection individuelle. Portez toujours une protection oculaire.*** *Un équipement protecteur comme un masque anti-poussière, des chaussures de sécurité antidérapantes, un casque de sécurité ou une protection auditive utilisé en conditions appropriées réduira les blessures corporelles.*

c) ***Empêchez le démarrage involontaire. Assurez-vous que l'interrupteur est en position d'arrêt avant de connecter le bloc-pile, ramasser ou transporter l'outil.*** *Transporter la laveuse à pression avec le doigt sur la gâchette ou mettre la laveuse à pression sous tension quand la gâchette est active invite les accidents.*

d) ***Ne pas trop vous étirer. Maintenez vos pieds bien d'aplomb sur le sol et un bon équilibre en tout temps.*** *Cela permet un meilleur contrôle de la laveuse à pression dans des situations imprévues.*

e) ***Portez des vêtements appropriés. Ne pas porter des vêtements amples ou des bijoux. Gardez vos cheveux, vos vêtements et vos gants hors de portée des pièces en mouvement.*** *Des vêtements amples, les bijoux ou les cheveux longs peuvent se coincer dans des pièces qui déplacent.*

f) *Ne pas laisser votre connaissance acquise suite l'utilisation fréquente des outils vous permettre de baisser la garde et ignorer les principes de sécurité de l'****outil.*** *Un acte irréfléchi peut causer une blessure grave en une fraction de seconde.*

4) Utilisation et entretien de la laveuse à pression

a) ***Ne pas utiliser la laveuse à pression si la gâchette ne fonctionne pas normalement.*** *Toute laveuse à pression qui ne peut être contrôlée avec la gâchette est dangereuse et doit être réparée.*

b) ***Retirez le bloc-piles de la laveuse à pression avant de faire des réglages, changer des accessoires ou entreposer l'appareil.*** *Ces mesures de sécurité préventives réduisent le risque de démarrage accidentel de la laveuse à pression.*

c) ***Entreposez les laveuses à pression arrêtées hors de portée des enfants et ne laissez pas les personnes qui ne connaissent pas la laveuse à pression ou ces instructions utiliser la laveuse à pression.*** *Les laveuses à pression sont dangereuses entre les mains d'utilisateurs non formés.*

d) ***Entretenez les laveuses à pression et les accessoires. Vérifiez si les pièces en mouvement sont mal alignées ou fixes, si des pièces sont brisées et tout autre état qui peut affecter le fonctionnement de la laveuse à pression. Si elle est endommagée, faites réparer la laveuse à pression avant utilisation.*** *De nombreux accidents sont causés par des laveuses à pression mal entretenues.*

e) ***Utilisez la laveuse à pression, les accessoires et les barreaux conformément aux instructions, en tenant compte des conditions de travail et du travail à effectuer.*** *Utiliser la laveuse à pression pour des travaux différents de ceux pour lesquels elle est conçue peut entraîner une situation dangereuse.*

f) *Gardez vos mains et les surfaces d'emprise sèches, propres et exemptes d'****huile et de graisse.*** *Les mains et les surfaces de prise glissante ne permettent pas la manutention et le contrôle sécuritaires de l'outil dans les situations imprévues.*

5) Utilisation et entretien des outils à piles

a) ***Rechargez seulement avec le chargeur indiqué par le fabricant.*** *Un chargeur est approprié pour un type de bloc-piles et peut créer un risque d'incendie s'il est utilisé avec un bloc-piles d'un autre type.*

b) *Utilisez des laveuses à pression seulement avec des blocs-****piles spécialement conçus.*** *Utiliser d'autres blocs-piles peut créer un risque de blessure ou d'incendie.*

c) *Lorsque vous n'utilisez pas le bloc-piles, gardez-le hors de portée d'****autres objets métalliques, comme les trombones, les pièces de monnaie, les clés, les clous, les vis et autres petits objets métalliques qui peuvent connecter une borne à une autre.*** *Faire un court-circuit entre les bornes des piles peut entraîner des brûlures ou un incendie.*

d) ***En conditions abusives, du liquide peut être éjecté de la pile; évitez le contact. Si un contact se produit accidentellement, rincez avec de l'eau. Si du liquide entre en contact avec les yeux, consultez aussi un médecin.*** *Le liquide éjecté de la pile peut entraîner une irritation ou des brûlures.*

e) *Ne pas utiliser un bloc-****piles ou un outil qui est endommagé ou qui a été modifié.*** *Les piles endommagées ou modifiées peuvent avoir un comportement imprévisible entraînant un incendie, une explosion ou un risque de blessure.*

f) *Ne pas exposer le bloc-piles ou l'**outil au feu ou à une température excessive.** L'exposition au feu ou à une température supérieure à 265 °F (130 °C) peut provoquer une explosion.*

g) *Suivez les instructions de recharge et ne pas recharger le bloc-piles ou l'**outil hors de la plage de températures indiquée dans les instructions.** Recharger le bloc-piles de façon inappropriée ou hors des températures de la plage indiquée pourrait l'endommager et augmenter le risque d'incendie.*

6) Réparer

a) ***Faites réparer votre laveuse à pression par un réparateur qualifié utilisant seulement des pièces de rechange identiques.** La sécurité de la laveuse à pression est ainsi maintenue.*

b) *Ne jamais réparer des blocs-**piles endommagés.** La réparation de blocs-piles doit seulement être effectuée par le fabricant ou les prestataires de service agréés.*

CONSIGNES DE SÉCURITÉ IMPORTANTES

***AVERTISSEMENT :** Lorsque vous utilisez cet appareil, des consignes de sécurité élémentaires devraient toujours être prises, incluant les suivantes :*

- *Lisez toutes les instructions avant d'utiliser le produit.*
- *Afin de réduire le risque de blessures, une surveillance est nécessaire lorsqu'un produit est utilisé près des enfants.*
- ***Sachez comment arrêter le produit et purger la pression rapidement.** Soyez très familier avec les commandes.*
- *Demeurez vigilant : regardez ce que vous faites.*
- *Ne pas utiliser le produit lorsque vous êtes fatigué ou sous l'influence de l'alcool ou de drogues.*
- *Gardez toutes les personnes à l'écart de la zone de travail.*
- ***Ne pas trop s'étirer ou se tenir debout sur un support instable.** Maintenez vos pieds bien d'aplomb sur le sol et un bon équilibre en tout temps.*
- *Suivez les instructions d'entretien indiquées dans le guide.*

***AVERTISSEMENT :** Risque d'injection ou de blessure. Ne pas diriger le jet vers des personnes.*

***AVERTISSEMENT :** Risque d'injection ou de blessure grave. Tenez-vous à l'écart de la buse. Ne pas diriger le jet vers des personnes. Ce produit doit être utilisé seulement par des utilisateurs formés.*

CONSERVEZ CES INSTRUCTIONS

***AVERTISSEMENT :** Lisez l'intégralité de ce guide avant de tenter d'assembler, d'utiliser ou d'installer le produit.*

***AVERTISSEMENT :** L'unité a été conçue pour des applications spécifiques. Elle ne doit pas être modifiée et/ou utilisée pour toute autre application que celles pour lesquelles elle a été conçue.*

***AVIS :** Entreposez toujours votre laveuse à pression dans un endroit où la température ne tombera pas sous 40 °F (4 °C). Les dommages dus au gel ne sont pas couverts par la garantie.*

1. ***Évitez le démarrage accidentel.** Déplacez la gâchette à la position Arrêt avant de brancher ou de débrancher le bloc-piles.*
2. *Le jet d'eau ne doit jamais être dirigé vers un câblage électrique, au risque de provoquer un choc électrique fatal.*
3. ***Le jet très précis étroit est très puissant.** Il est déconseillé pour l'utilisation sur des surfaces peintes, en bois ou des articles ayant un dos adhésif.*
4. *La zone de travail doit être exempte de personnes et d'animaux.*
5. *Utilisez les deux mains lorsque vous faites fonctionner la laveuse à pression pour maintenir le contrôle complet de la lance.*
6. ***Ne pas toucher la buse ou le pulvérisateur d'eau pendant l'utilisation.** Ne jamais placer les mains à l'avant de la buse.*
7. ***Portez des lunettes de sécurité pendant l'utilisation.** Portez des vêtements et des chaussures de protection contre la pulvérisation accidentelle.*
8. *Déconnectez le bloc-piles lorsqu'il n'est pas utilisé ou avant de **détacher le boyau** de haute pression.*
9. ***Ne pas utiliser ou entreposer ce produit à des températures inférieures à 40 °F (4 °C).** Les dommages dus au gel ne sont pas couverts par la garantie.*
10. ***Suivez attentivement toutes les instructions et les avertissements des produits chimiques avant l'utilisation. Utilisez seulement des laveuses à pression approuvées. Ne pas utiliser d'eau de Javel, de chlore ou tout autre nettoyant contenant des acides. Suivez toujours les recommandations des étiquettes du fabricant pour une utilisation appropriée des laveuses.** Protégez vos yeux, votre peau et votre système respiratoire des laveuses.*
11. ***La laveuse à pression ne doit pas être utilisée dans des endroits où des vapeurs et des gaz peuvent être présents.** Une étincelle électrique peut causer une explosion ou un incendie.*
12. *Pour prévenir une décharge accidentelle, la lance de pulvérisation doit être sécurisée en verrouillant la gâchette lorsque lorsqu'elle est inutilisée.*
13. ***Utilisez seulement les boyaux et les accessoires classés pour une pression plus élevée que le psi de votre laveuse à pression.** Ne jamais utiliser avec des accessoires ou des composantes d'autres fabricants.*
14. *Ne jamais défaire les dispositifs de sécurité de ce produit.*
15. *Ne pas utiliser la machine avec des pièces manquantes, brisées ou non autorisées.*
16. *Ne jamais vaporiser des liquides inflammables ou utiliser laveuse à pression dans des endroits comportant de la poussière, du liquide ou des vapeurs combustibles.*

Renseignements de sécurité supplémentaires

***AVERTISSEMENT :** ne modifiez jamais l'outil électrique ou toute pièce de celui-ci. Cela pourrait*

entraîner des dommages matériels ou des blessures corporelles.

AVERTISSEMENT : *portez* ***TOUJOURS*** *des lunettes de sécurité. Les lunettes ordinaires NE SONT PAS des lunettes de sécurité. Utilisez également un masque facial si l'opération est poussiéreuse. PORTEZ TOUJOURS UN ÉQUIPEMENT DE SÉCURITÉ CERTIFIÉ :*

- *Protection oculaire ANSI Z87.1 (CAN/CSA Z94.3),*
- *Protection auditive ANSI S12.6 (S3.19),*
- *Protection respiratoire NIOSH/OSHA/MSHA.*

AVERTISSEMENT : *certaines poussières contiennent des produits chimiques reconnus dans l'État de la Californie pour causer le cancer et des anomalies congénitales ou autres effets nuisibles sur la reproduction. Certains exemples de ces produits chimiques sont :*

- *des composants de fertilisants,*
- *des composants d'insecticides, d'herbicides et de pesticides,*
- *l'arsenic et le chrome provenant du bois de construction traité chimiquement.*

Pour réduire votre exposition à ces produits chimiques, portez un équipement de sécurité approuvé, comme un masque cache-poussière spécialement conçu pour filtrer les particules microscopiques.

- ***Évitez le contact prolongé avec la poussière provenant du ponçage mécanique, du sciage, de l'aiguisage, du perçage et d'autres activités de construction. Portez des vêtements protecteurs et lavez vos zones exposées avec du savon et de l'eau.*** *Permettre à la poussière d'entrer dans votre bouche, vos yeux ou la laisser sur la peau peut favoriser l'absorption des produits chimiques dangereux.*

AVERTISSEMENT : *l'utilisation de cet outil peut générer et/ou disperser de la poussière qui peut causer des lésions respiratoires graves et permanentes ou d'autres blessures. Utilisez toujours une protection respiratoire approuvée par NIOSH/OSHA appropriée pour l'exposition à la poussière. Dirigez les particules loin du visage et du corps.*

- ***Les évents couvrent souvent des pièces qui se déplacent et doivent être évités.*** *Des vêtements amples, les bijoux ou les cheveux longs peuvent se coincer dans des pièces qui déplacent.*

L'étiquette sur votre outil peut comporter les symboles suivants. Les symboles et les définitions sont les suivants :

v	volts
Hz	hertz
min	minutes
⎓ ou CC	courant continu
⏚	Structure de classe I (mise à la terre)
. . . /min	par minute
BPM	battements par minute
IPM	impacts par minute
OPM	oscillations par minute
Tr/min	tours par minute
sfpm	pieds de surface par minute
CPM	coups par minute
A	ampères
W	watts
Wh	Wattheures
Ah	ampères-heures
∿ ou CA	courant alternatif
⎓ ou CA/CC	courant alternatif ou continu
⧈	Structure de classe II (doublement isolé)
n_0	vitesse à vide
n	vitesse nominale
PSI	livres par pouce carré
⏚	borne de terre
⚠	symbole d'alertes de sécurité
⚠	rayonnement visible - ne regardez pas directement la lampe
⚠	risque magnétique
	portez une protection respiratoire
	portez une protection oculaire
	portez une protection auditive
	lisez toute la documentation
	ne pas exposer à la pluie
	ne pas utiliser à proximité d'un stimulateur cardiaque

Le sceau RBRC®

Veuillez apporter vos blocs-piles usagés à un centre de service agréé DEWALT ou à votre détaillant local pour le recyclage. Dans certaines régions, il est illégal de mettre les blocs-piles usagés à la poubelle. Vous pouvez aussi contacter votre centre de recyclage local pour des informations sur les endroits où déposer le bloc-piles usagé. Ne pas mettre dans la collecte sélective. Pour de plus amples renseignements, visitez **www.call2recycle.org** ou appelez au numéro sans frais dans le sceau RBRC®.
RBRC® est une marque de commerce déposée de Call 2 Recycle, Inc.

ASSEMBLAGE ET RÉGLAGES

AVERTISSEMENT : afin de réduire le risque des blessures corporelles graves, arrêtez l'appareil et retirez le blocs-piles avant d'effectuer tout réglage ou de retirer/installer des pièces ou des accessoires ou avant de procéder au nettoyage. *Un démarrage accidentel peut causer des blessures.*

CARACTÉRISTIQUES	
Livres maximales par pouce carré	1,600
Gallons nominaux par minute	1.2
Bloc-piles	2x20VCC
Boyau à haute pression	7,6 m (25 ft)
Boyau d'aspiration	3 m (10 ft)
Pression de l'entrée d'eau	0 100 PSI
Arrivée d'eau	Robinet d'eau froide

Poignées de transport de la cage (Fig. A, D)

Cette laveuse à pression a une cage protectrice qui la protège contre les abus quotidiens du chantier, mais elle offre aussi des options de poignées de transport multiples **14**. Transportez la laveuse à pression à l'aide de l'une ou l'autre des parties de la cage qui est pratique pour votre application. **NE TENEZ PAS** de porter la laveuse à pression par le panneau de rangement du boyau **32** ou la poignée télescopique **12**.

Poignée télescopique (Fig. E)

Cette laveuse à pression a une poignée télescopique intégrée pratique et des roues de transport.

1. Pour déverrouiller la poignée télescopique **12**, appuyez sur le bouton de libération **13** et glissez la poignée vers le haut. Vous entendrez un clic audible lorsqu'elle sera mise en place.
2. Pour ranger la poignée télescopique **12**, appuyez sur le bouton de libération **13** et glissez la poignée télescopique vers le bas dans le corps de la laveuse à pression. Vous entendrez un clic audible lorsqu'elle sera mise en place.
3. Pour déplacer la laveuse à pression **8**, inclinez l'appareil afin que les roues de transport **15** touchent le sol et tirez l'appareil par la poignée télescopique.

Compartiment de rangement des accessoires (Fig. F)

Cette laveuse à pression comporte un compartiment intégré de rangement des accessoires **35** pour transporter la lance d'arrosage, la poignée du pulvérisateur, le manche de la poignée et la buse turbo.

1. Pour déverrouiller la porte du rangement **10**, tournez le loquet de la porte **11** dans le sens contraire des aiguilles d'une montre et basculez la porte pour l'ouvrir et accéder à la lance d'arrosage **2**, à la poignée du pulvérisateur **4**, au manche de la poignée **5** et à la buse turbo **22**.
2. Pour verrouiller la porte du rangement **10**, placez-la en position fermée. Tournez le verrou de la porte **11** dans le sens des aiguilles d'une montre pour verrouiller la porte du rangement en place.

Assemblage de la lance de pulvérisation (Fig. G)

AVERTISSEMENT : *NE PAS raccorder directement la lance de pulvérisation au flexible haute pression.*

1. Pour connecter la lance d'arrosage **4** à la poignée **5**, insérez l'extrémité filetée de la lance d'arrosage sur l'extrémité filetée du manche de la poignée. Tournez la poignée du pulvérisateur **4** dans le sens des aiguilles d'une montre jusqu'à ce qu'elle soit serrée.
2. Pour connecter la lance d'arrosage **2** à la poignée du pulvérisateur **4**, insérez l'extrémité filetée de lance d'arrosage dans la pince filetée **41** de la poignée du pulvérisateur. Tournez la pince filetée **41** dans le sens des aiguilles d'une montre jusqu'à ce qu'elle soit serrée.

Rangement du boyau haute pression et d'aspiration (Fig. I)

Cette laveuse à pression a un espace de rangement intégré pour transporter le tuyau à haute pression. Le boyau enroulé est sécurisé entre le panneau de rangement du boyau **32** et la laveuse à pression **8**.

1. Pour accéder au boyau haute pression **1** ou au boyau d'aspiration **28**, débloquez le loquet du rangement de boyau **33** et basculez le panneau de rangement du boyau **32** à l'écart de la laveuse à pression **8**.
2. Déroulez la sangle de rangement du boyau **34** et sortez-le de la laveuse à pression **8**.
3. Basculez le panneau de rangement du boyau **32** pour le fermer et verrouillez le loquet du rangement du boyau **33** qui fixe le panneau de rangement du boyau **32** à la laveuse à pression **8**.

Fixer le tuyau à haute pression (Fig. I)

ATTENTION : NE JAMAIS TIRER SUR LE BOYAU D'ALIMENTATION D'EAU POUR DÉPLACER *la laveuse à pression. Cela pourrait endommager le boyau et/ou l'entrée de la pompe.*

REMARQUE : Déroulez le boyau à haute pression **1** avant l'installation afin de prévenir les nœuds.
REMARQUE : Évitez de déformer le filetage lorsque vous installez le boyau. La déformation du filetage peut causer des fuites.

1. Pour connecter le tuyau à haute pression **1** au manche de la poignée **5**, enfilez la pince du tuyau **38** le coupleur d'entrée **32**.
2. Pour raccorder le boyau à haute pression à la laveuse à pression **8**, vissez le raccord du boyau **37** sur la sortie d'eau à haute pression **18**.

Fixer le boyau d'arrosage (Fig. J)

REMARQUE : avant de connecter le boyau d'arrosage à l'unité de laveuse à pression, faites couler l'eau dans le boyau d'arrosage pendant trente secondes pour enlever tout débris à l'intérieur du boyau d'arrosage.

1. Pour connecter un boyau d'arrosage à l'unité de laveuse à pression **8**, placez l'extrémité du boyau d'arrosage **39** dans l'entrée d'eau **17**.
2. Serrez solidement le boyau d'arrosage à la main.
   REMARQUE : déconnectez toujours le boyau d'arrosage après l'utilisation.

Fixer les buses (Fig. K)

DANGER : *risque d'injection liquide. Ne pas diriger le jet vers des personnes, la peau non protégée, les yeux, tout animal. Cela produira des blessures graves.*

AVERTISSEMENT : *les objets projetés peuvent causer un risque de blessure grave. NE PAS tenter de changer les buses pendant que la laveuse à pression fonctionne. Éteignez l'unité de laveuse à pression avant de changer les buses.*

1. Pour connecter une buse à la lance d'arrosage **2**, tirez sur le collier de connexion rapide **3** vers la lance d'arrosage et insérez la buse appropriée.
2. Relâchez le collier de connexion rapide pour verrouiller la buse en place.
3. Tirez fermement sur la buse après que le collier de connexion rapide se soit verrouillé en place afin d'assurer que la buse est verrouillée en place.

REMARQUE : Les embouts énumérés ci-dessous peuvent ne pas être inclus avec votre laveuse à pression, mais ils sont disponibles à l'achat pour coût supplémentaire.

Buses de pulvérisation communes	Applications courantes
Buse orange 15°	Pour la brique ou la maçonnerie.
Buse verte 25°	Pour le bardage en vinyle.
Buse blanche à 40°	Pour le lavage d'automobiles.
Buse turbo noire	Pour un nettoyage abrasif.

Pour fixer le boyau d'aspiration (Fig. L)

Utilisez le boyau d'aspiration pour tirer de l'eau d'un seau ou d'une autre source d'eau claire.

AVIS : *Ne l'utilisez pas pour aspirer du savon, des produits chimiques, des liquides sales ou corrosifs, comme du nettoyant pour les vitres, de l'engrais pour les plantes, du fertilisant ou de l'eau de Javel. Ne l'utilisez pas avec de l'eau salée.*

REMARQUE : Évitez de déformer le filetage lorsque vous installez le boyau. La déformation du filetage peut causer des fuites.

1. Pour raccorder le boyau d'aspiration **28** à la laveuse à pression **8**, vissez le collier du boyau d'aspiration **31** sur l'arrivée d'eau **17**.
2. Serrez solidement le collier du boyau d'aspiration **31** à la main.
   REMARQUE : Débranchez toujours le boyau d'aspiration après l'utilisation.
3. Placez l'autre extrémité du boyau d'aspiration portant le filtre **30** dans un récipient d'eau claire ou dans une source d'eau claire.
4. Réglez le flotteur **29** sur le boyau d'aspiration de sorte que le filtre **30** reste recouvert de liquide.
5. Sélectionnez la buse appropriée. ***Fixation des buses***
6. Une fois la tâche terminée, placez le boyau d'aspiration dans un contenant d'eau propre et tirez l'eau dans le système pour le rincer.
   REMARQUE : Lorsque vous utilisez la boyau d'aspiration, quelques minutes peuvent être nécessaires pour que la laveuse à pression s'auto-amorce. Assurez-vous que la laveuse à pression est allumée et que la gâchette sur la lance de pulvérisation soit tirée jusqu'à l'amorçage.

Fixer le canon à mousse à haute pression (Fig. M)

1. Pour connecter le canon à mousse à haute pression **26** à la lance de pulvérisation **2** ,tirez sur le collier de raccord rapide **3** vers la lance de pulvérisation et insérez le canon à mousse à haute pression **26**.
2. Relâchez le collier d'attache rapide **3** pour verrouiller le canon à mousse **26** à haute pression en place.
3. Tirez fermement sur le canon à mousse **26** une fois le collier à attache rapide verrouillé en place pour vérifier que le canon à mousse à haute pression **26** est verrouillé en place.
4. Pour régler le débit de mousse, tournez la molette de commande de pression **40** en haut du canon à mousse à haute pression **26** des aiguilles d'une montre pour diminuer ou dans le sens inverse d'une montre pour augmenter la mousse.

REMARQUE : la bouteille de savon doit être placée sous le canon de la lance d'arrosage. Ne placez pas le canon à mousse à haute pression au-dessus de la lance d'arrosage, car le savon pourrait couler sur cette dernière. L'embout de pulvérisation sur le canon à mousse à haute pression **26** tourne par les applications verticales ou horizontales.

Retirer le canon à mousse haute pression de l'entreposage (Fig. A)

Videz toujours complètement le canon à mousse haute pression **26** avant de l'entreposer.

1. Pour retirer le canon à mousse haute pression **26** de l'espace de rangement intégré à la laveuse à pression, prenez le canon à mousse haute pression **26** dans une main et sortez-le de la laveuse à pression.
2. Pour placer le canon à mousse haute pression **26** dans son compartiment de rangement, poussez fermement le canon à mousse haute pression **26** dans le compartiment de rangement, jusqu'à ce qu'il s'enclenche dans l'espace de rangement intégré dans la laveuse à pression.
3. Vérifiez que la bouteille de savon **26** est fixée en position de rangement en tirant doucement sur la bouteille de savon **26**.

Fixer la bouteille de savon (Fig. M)

1. Pour connecter la bouteille de savon **26** à la lance de pulvérisation **2** ,tirez sur le collier de raccord rapide **3** vers la lance de pulvérisation et insérez la bouteille de savon.
2. Relâchez le collier de raccord rapide pour verrouiller la bouteille de savon en place.
3. Tirez fermement sur la bouteille de savon après que le collier de raccord rapide se soit verrouillé en place afin d'assurer que la bouteille de savon est verrouillée en place.

REMARQUE : La bouteille de savon doit être placée orientée vers le sol. Ne placez pas la bouteille de savon au-dessus de la lance de pulvérisation, car le savon pourrait couler dessus.

FONCTIONNEMENT

AVERTISSEMENT : afin de réduire le risque des blessures corporelles graves, arrêtez l'appareil et retirez le bloc-piles avant d'effectuer tout réglage ou de démonter/installer des pièces, des accessoires ou avant de procéder au nettoyage. *Un démarrage accidentel peut causer des blessures.*

Installer et retirer les blocs-piles (Fig. N, O)

Cette laveuse à pression est conçue pour utiliser deux blocs-piles de capacité égale. La laveuse à pression ne fonctionne pas avec un seul bloc-piles, et si vous utilisez des blocs-piles de capacité différente, l'appareil s'éteint lorsque le bloc-piles de plus petite capacité est épuisé

REMARQUE : Pour de meilleurs résultats, assurez-vous que les deux blocs-piles sont complètement chargés.

Pour installer les bloc-piles

AVERTISSEMENT : *Assurez-vous que le bouton de réglage de la vitesse est en position centrale d'arrêt avant d'installer les blocs-piles.*

ATTENTION : *L'appareil cesse de fonctionner lorsque la porte du compartiment de bloc-piles est ouvert. Si le bouton de sélection de vitesse est en position HI ou LO, l'appareil s'allume lorsque la porte du compartiment de bloc-piles est fermée.*

ATTENTION : *Ne tenez pas la gâchette lorsque vous fermez la porte du compartiment de bloc-piles.*

1. Déverrouillez la porte du compartiment de bloc-piles **20**, tournez le loquet de la porte du compartiment de bloc-piles **21** dans le sens inverse des aiguilles d'une montre et basculez la porte du compartiment de bloc-piles pour l'ouvrir et accéder à ce compartiment.
2. Alignez les blocs-piles **35** sur les glissières situées à l'intérieur du compartiment de bloc-piles et faites-les glisser jusqu'à ce qu'ils soient bien en place dans l'outil et assurez-vous qu'ils ne se désengagent pas.
3. Verrouillez la porte du compartiment de bloc-piles **10**, fermez la porte du compartiment de bloc-piles **20** afin qu'elle se ferme hermétiquement sur la laveuse à pression **8**.
4. Tournez le loquet de la porte du compartiment de bloc-piles **21** dans le sens des aiguilles d'une montre pour verrouiller la porte du compartiment de bloc-piles. Vérifiez que la porte du compartiment de bloc-piles est complètement verrouillé en position avant de démarrer l'outil.
   REMARQUE : L'appareil ne fonctionne pas si la porte du bloc-piles n'est pas complètement fermée et verrouillée.

Pour retirer les blocs-piles

1. Tournez le loquet de la porte du compartiment de bloc-piles **21** dans le sens inverse des aiguilles d'une montre et ouvrez la porte du compartiment de bloc-piles pour accéder aux blocs-piles **35**.
2. Appuyez sur le bouton de libération des piles **36** sur les blocs-piles **35** et sortez fermement les blocs-piles de l'outil.
3. Insérez les blocs-piles dans un chargeur comme indiqué dans la section du chargeur de ce guide.
4. Fermez la porte du compartiment de bloc-piles **10** afin de fermer hermétiquement la laveuse à pression **8** et verrouillez-la. Vérifiez que la porte du compartiment de bloc-piles est complètement verrouillée en position.

Position appropriée des mains (Fig. P)

AVERTISSEMENT : *afin de réduire le risque de blessure corporelle grave, utilisez* ***TOUJOURS*** *la position des mains appropriée comme illustré.*

AVERTISSEMENT : *afin de réduire le risque de blessure grave, tenez* ***TOUJOURS*** *fermement l'outil en prévision d'une réaction soudaine.*

La position des mains adéquate nécessite une main sur la poignée de la lance de pulvérisation **5** et l'autre main sur la poignée de la lance de pulvérisation **4**.

Bonne position de l'unité de laveuse à pression (Fig. A, D)

ATTENTION : *avant l'utilisation :*

Gardez toujours l'unité à l'endroit avec ses pattes **16** et ses roues **15** sur le sol comme illustré Fig. D.
REMARQUE : Ne jamais tenter d'utiliser la laveuse à pression pendant qu'elle se tient à la verticale, sur son côté ou renversée sur le sol.

Bouton de réglage de la vitesse (Fig. A, Q)

Cette laveuse à pression offre le choix de fonctionner à haute ou basse pression pour les tâches plus délicates mais aussi de renforcer la pression pour un nettoyage de haute performance.

Le bouton de réglage de la pression **9** possède trois positions ;

- Arrêt, centré.
- HI, côté droit.
- LO, côté gauche.

Pour mettre en marche la laveuse à pression, tournez le bouton de réglage de la pression **9** en position droite ou gauche.

Pour arrêter la laveuse à pression, tournez le bouton de réglage de la pression **9** en position centrale.

Pour le lavage à plus haute pression, poussez le bouton de réglage de la vitesse 9 vers la droite en position « HI ». Ce mode est le meilleur pour les applications qui nécessitent un PSI plus élevé.

Pour le lavage à plus basse pression, poussez le bouton de réglage de la vitesse 9 vers la gauche en position « LO ». Ce mode est le meilleur pour les projets qui nécessitent un nettoyage plus délicat. En outre, ce mode offre généralement plus de temps de fonctionnement.

REMARQUE : En mode « HI », la durée de fonctionnement diminue par rapport au mode « LO ».

Pour activer le mode Boost, appuyez sur le bouton boost **19**, le témoin vert s'allume lorsqu'il est activé. Ce mode est le meilleur pour les applications qui nécessitent la puissance en PSI maximale disponible.
REMARQUE : Le mode Boost ne fonctionne que dix minutes au maximum. Vous pouvez appuyer à nouveau sur le bouton boost **19** pour quitter ce mode avant dix minutes et revenir au mode sur lequel le bouton de réglage de la vitesse **9** est réglé. En approchant de la fin des dix minutes, le témoin vert commence à clignoter et l'appareil revient au mode sur lequel le bouton de réglage de la vitesse **9** est réglé une fois le temps de mode boost écoulé.
REMARQUE : Après utilisation du mode boost pendant dix minutes complètes, l'appareil peut revenir en mode boost en appuyant à nouveau sur le bouton boost **19**.
REMARQUE : Le temps de fonctionnement global est raccourci lorsque le mode boost est utilisé.

Lavage à la pression (Fig. A–Q)

AVERTISSEMENT : Afin de réduire le risque des blessures corporelles graves, arrêtez l'appareil et , retirez le blocs-piles avant d'effectuer tout réglage ou de retirer/installer des pièces ou des accessoires. *Un démarrage accidentel peut causer des blessures.*

Préparation de la surface pour le nettoyage

- Retirez les objets de la zone qui pourraient créer un danger comme des jouets d'enfants ou des meubles extérieurs.
- Assurez-vous que toutes les portes et les fenêtres sont bien fermées. Protégez toutes les plantes et tous les arbres dans la zone adjacente avec une toile de protection en vous assurant qu'ils ne seront pas endommagés par une surexposition.
- Pré-rincez la zone de nettoyage avec de l'eau claire.
- Utilisez seulement des détergents formulés pour les laveuses à pression.
- Testez toujours le détergent dans une zone discrète avant l'utilisation.

Préparer l'unité de laveuse à pression pour l'utilisation

DANGER : *Risque d'injection de liquide et de lacération. Lorsque vous utilisez le réglage à haute pression, NE PAS laisser la pulvérisation à haute pression entrer en contact avec la peau non protégée, les yeux ou un animal. Cela produira des blessures graves.*

ATTENTION : *Avant l'utilisation :*

1. Raccordez le boyau à haute pression à la laveuse à pression et à la lance à pression. Pour des instructions sur le raccordement du boyau à haute pression à la laveuse à pression et à la lance à pression, consultez la rubrique ***Fixer le boyau à haute pression*** dans ***Assemblage et réglages***.
2. Connectez l'alimentation de l'eau à la laveuse à pression. Pour des instructions sur la connexion de l'alimentation de l'eau à la laveuse à pression, veuillez consulter ***Fixer le boyau d'arrosage*** dans ***Assemblage et ajustements***.
3. Installez les deux blocs-piles **35**. Fermez et verrouillez la porte du compartiment de bloc-piles **20**. Assurez-vous que la porte est complètement verrouillée en position, voir la rubrique ***Pour installer les blocs-piles*** sous ***Installer et retirer les blocs-piles.***

Préparation de la lance de pulvérisation (Fig. A, G)

IMPORTANT : Avant de mettre l'unité de laveuse à pression en marche, désengagez le verrou de la gâchette **6** appuyez sur la gâchette **7**.

1. La lance de pulvérisation doit être assemblée avant l'utilisation. Consultez la rubrique ***Assemblage de la lance de pulvérisation*** sous ***Assemblage et réglages***.
2. Relâchez le verrouillage de la gâchette **6**.
3. Ouvrez l'arrivée d'eau.
4. Appuyez sur la gâchette **7**. Tenez la gâchette pendant 30 secondes pour purger le système de l'air.
5. S'il y a encore de l'air dans le jet d'eau, continuez à faire couler l'eau dans la lance de pulvérisation.

Nettoyer une surface (Fig. Q)

1. Pour démarrer la laveuse à pression, mettez le bouton de sélection de vitesse **9** en position HI ou LO.
2. Le meilleur angle pour pulvériser de l'eau contre une surface à nettoyer est de 45 °.
   - La tête de pulvérisation a tendance à faire en sorte que les particules de saleté s'intègrent dans la surface.
   - Lorsque vous travaillez sur des surfaces verticales, il vaut mieux appliquer le détergent en commençant par le bas et en travaillant vers le haut ce qui empêche le détergent de glisser et de causer des stries.
3. Pour désengager la poignée du pulvérisateur, relâchez la gâchette.

Déplacer la laveuse à pression (Fig. A–E)

1. Éteignez la laveuse à pression **8** en mettant le bouton de réglage de la vitesse **9** en position centrale. Fermez ensuite l'arrivée d'eau.
2. Pointez la lance de pulvérisation **2** dans une direction sécuritaire et appuyez sur la gâchette **7** pour relâcher la pression d'eau restante.
3. Lorsque la lance de pulvérisation est complètement vide, tirez la poignée télescopique **12** et tirez la laveuse à pression en utilisant les roues **15** jusqu'à l'emplacement suivant.

Arrêt (Fig. A, E, L)

1. Éteignez la laveuse à pression **8** en tournant le bouton de réglage de la vitesse **9** en position centrale. Coupez ensuite l'arrivée d'eau et retirez les blocs-piles de la laveuse à pression **8**.
2. Déchargez la pression résiduelle en appuyant sur la gâchette **7** jusqu'à ce qu'il ne sorte plus d'eau de la lance de pulvérisation **2**.
3. Enclenchez le verrou de la gâchette du pulvérisateur **6**.
4. Déconnectez le boyau d'arrosage de l'entrée d'eau **17**.
5. Débranchez le boyau à haute pression **1** de l'arrivée d'eau à haute pression **18** et videz le boyau.

ENTRETIEN

AVERTISSEMENT : afin de réduire le risque des blessures corporelles graves, arrêtez l'appareil et retirez le bloc-piles avant d'effectuer tout réglage ou de démonter/installer des pièces, des accessoires ou avant de procéder au nettoyage. *Un démarrage accidentel peut causer des blessures.*

Votre appareil DEWALT a été conçu pour fonctionner sur une longue période avec un minimum d'entretien. Un fonctionnement satisfaisant continu dépend de l'entretien approprié et d'un nettoyage régulier de l'outil.

Nettoyage

AVERTISSEMENT : *enlever les saletés et la poussière hors des évents au moyen d'air comprimé propre et sec, au moins une fois par semaine. Pour minimiser le risque de blessure aux yeux, toujours porter une protection oculaire conforme à la norme ANSI Z87.1 lors du nettoyage.*

AVERTISSEMENT : *ne jamais utiliser de solvants ni d'autres produits chimiques puissants pour nettoyer les pièces non métalliques de l'outil. Ces produits chimiques peuvent affaiblir les matériaux de plastique utilisés dans ces pièces. Utiliser un chiffon humecté uniquement d'eau et de savon doux. Ne jamais laisser de liquide pénétrer dans l'outil et n'immerger aucune partie de l'outil dans un liquide.*

Nettoyage de la buse (Fig. A, R)

AVERTISSEMENT : Afin de réduire le risque des blessures corporelles graves, arrêtez l'appareil et , retirez le blocs-piles avant d'effectuer tout réglage ou de retirer/installer des pièces ou des accessoires. *Un démarrage accidentel peut causer des blessures.*

Si la buse devient obstruée avec des corps étrangers, comme de la saleté, de la pression excessive peut se développer. Si la buse devient partiellement obstruée ou restreinte, la pression de la pompe sera discontinue. Nettoyez immédiatement la buse à l'aide d'un nettoyant pour buses.

1. Éteignez la laveuse à pression **8** en tournant le bouton de réglage de la vitesse **9** en position centrale.
2. Coupez l'arrivée d'eau et retirez les blocs-piles de la laveuse à pression **8**.
3. Appuyez sur la gâchette **7** sur la poignée du pulvérisateur **4** pour réduire la pression d'eau.
4. Retirez la buse de la lance de pulvérisation **2** en tirant sur le collier de connexion rapide **3** vers la lance de pulvérisation.
5. À l'aide d'un outil de nettoyage des buses **27**, débouchez tout débris de la buse.
6. Faites couler l'eau provenant du robinet et du boyau d'arrosage à travers la buse.

Boyau d'aspiration (Fig. A, L)

1. Pour nettoyer le boyau d'aspiration **28**, arrêtez la laveuse à pression.
2. Tirez sur la gâchette pour éliminer la pression d'eau.
3. Retirez le boyau d'aspiration **28** de la laveuse à pression.
4. Pour nettoyer le boyau d'aspiration, utilisez l'eau d'un boyau de jardin pour le rincer soigneusement et laissez sécher.

Filtre du boyau d'aspiration (Fig. S)

1. Tournez le filtre **30** à l'extrémité du boyau d'aspiration **28** dans le sens inverse aux aiguilles d'une montre et retirez-le.
2. Retirez la crépine à l'intérieur du filtre.
3. Rincez toutes les pièces à l'eau claire et remontez-les.

Entreposage (Fig. A, D, F, T)

- Entreposez l'appareil dans un lieu sec et abrité, à température hors gel avec les blocs-piles retirés. ENTREPOSEZ À L'INTÉRIEUR.
- Videz toujours complètement l'eau du tuyau à haute pression, de l'unité de laveuse à pression, des buses et de la lance d'arrosage.
- Les buses peuvent être rangées dans les fentes de rangement des buses sur le manche de la poignée comme illustré dans la Fig. A.
- Le tuyau à haute pression peut être rangé enroulé et fixé entre la cage et l'appareil de laveuse à pression **8** comme illustré dans la Fig. D.
- La lance d'arrosage peut être rangée répartie en trois morceaux, dans le compartiment de rangement (35) comme illustré dans la Fig. F et la Fig. T.
- Le canon à mousse haute pression **26** peut être entreposé vide, dans l'espace de rangement intégré de la laveuse à pression comme illustré dans la Fig. T.
- La buse turbo peut être rangée répartie dans le compartiment de rangement (35) comme illustré dans la Fig. F et la Fig. T.
- L'appareil de laveuse à pression **8** peut être rangé verticalement ou horizontalement, mais empilez seulement des objets sur le dessus de l'appareil en position de rangement horizontale comme illustré dans la Fig. D

Drains intégrés (Fig. U)

Votre DCMPW1600 a été conçu avec des drains intégrés. Les orifices de drainage **42** sont situés sur le fond de la laveuse à pression **8** comme indiqué sur la Fig. U.

Accessoires

AVERTISSEMENT : *les accessoires, autres que ceux proposés par DEWALT, n'ont pas été testés avec ce produit, utiliser de tels accessoires avec cet outil pourrait être dangereux. Pour réduire les risques de blessures, utilisez uniquement les accessoires recommandés par DEWALT pour ce produit.*

Les accessoires recommandés pour utilisation avec cet outil sont disponibles à un coût supplémentaire chez votre détaillant local ou dans un centre de services autorisé. Si vous avez besoin d'aide pour trouver un accessoire, veuillez contacter DEWALT au 1-800-4-DEWALT (**1-800-433-9258**) ou consultez notre site web :**www.dewalt.com**.

Réparations

Le chargeur et le bloc-piles ne sont pas réparables. Le chargeur ou le bloc-piles ne comportent aucune pièce réparable.

AVERTISSEMENT : *pour assurer la SÉCURITÉ et la FIABILITÉ du produit, les réparations, l'entretien et les réglages doivent être réalisés (cela comprend l'inspection et le remplacement du balai, le cas échéant) par un centre de réparation en usine DEWALT ou un centre de réparation agréé DEWALT. Toujours utiliser des pièces de rechange identiques.*

Enregistrez-vous en ligne

Nous vous remercions de votre achat. Enregistrez votre produit maintenant pour :

- **SERVICE DE GARANTIE :** l'enregistrement de votre produit en ligne vous aide à obtenir un service de garantie efficace au cas où vous auriez un problème avec votre produit.
- **CONFIRMATION DE PROPRIÉTÉ :** en cas de pertes liées aux assurances telles qu'un incendie, une inondation ou un vol, votre enregistrement de propriété servira de preuve de votre achat.
- **POUR VOTRE SÉCURITÉ :** l'enregistrement de votre produit nous permet de vous contacter dans le cas peu probable d'une notification de sécurité requise selon le Federal Consumer Safety Act.

Inscrivez-vous en ligne sur **www.dewalt.com/account-login.**

Garantie limitée de trois ans

Pour connaître les conditions de la garantie, consultez **www.dewalt.com/support/warranty**.

Pour demander une copie écrite des conditions de la garantie, contactez : service à la clientèle chez DEWALT Industrial Tool Co., 701 East Joppa Road, Towson, MD 21286 ou appelez le **1-800-4-DEWALT** (**1-800-433-9258**).

AMÉRIQUE LATINE : la présente garantie ne s'applique pas aux produits vendus en Amérique Latine. Pour les produits vendus en Amérique Latine, consultez les renseignements sur la garantie particulière au pays comprise dans l'emballage, appelez l'entreprise locale ou consultez le site Web pour les renseignements complets à propos de la garantie.

REMPLACEMENT GRATUIT DES ÉTIQUETTES D'AVERTISSEMENT : si vos étiquettes d'avertissement deviennent illisibles ou sont manquantes, appelez le **1-800-4-DEWALT** (**1-800-433-9258**) pour un remplacement gratuit.

DÉPANNAGE

AVERTISSEMENT : Risque d'utilisation non sécuritaire. Avant d'entretenir l'unité, débranchez l'alimentation électrique, fermez l'alimentation de l'eau, déchargez la pression résiduelle et enclenchez le verrouillage de la poignée du pulvérisateur.

PROBLÈME	CAUSE	CORRECTION
Le moteur ne démarre pas.	Les blocs-piles ne sont pas bien installés.	Vérifiez l'installation du bloc-piles.
	Les blocs-piles ne sont pas chargés.	Vérifiez les besoins de charge du bloc-piles.
	Le bouton de réglage de la vitesse est en position d'arrêt.	Mettez le bouton en position HI ou LO.
	Vous n'avez pas appuyé sur la gâchette de la lance.	Appuyez sur la gâchette avec le bouton à la position Marche.
	La porte du compartiment de bloc-piles n'est pas verrouillée.	Poussez la porte du compartiment de bloc-piles pour la fermer complètement et assurez-vous que son loquet est en position verrouillée.
L'appareil n'atteint pas la haute pression.	Le robinet d'eau n'est pas complètement ouvert.	Ouvrez complètement la valve d'eau.
	Filtre d'entrée d'eau obstrué.	Retirez le filtre et rincez pour nettoyer.
	Buse usée.	Remplacez par une nouvelle buse.
	La pompe aspire de l'air.	Vérifiez que les boyaux et les raccords sont hermétiques. Éteignez la machine et purgez la pompe en appuyant sur la gâchette jusqu'à ce qu'un flux constant d'eau sorte de la buse.
	L'alimentation de l'eau est limitée.	Vérifiez le tuyau d'eau en termes de nœuds, de fuites ou de blocage.
La pression de sortie fluctue entre haute et basse.	Pas assez d'alimentation d'eau.	Ouvrez complètement l'eau, vérifiez si le boyau a des fuites ou des nœuds.
	La pompe aspire de l'air.	Vérifiez que les boyaux et les raccords sont hermétiques. Éteignez la machine et purgez la pompe en appuyant sur la gâchette jusqu'à ce qu'un flux constant d'eau sorte de la buse.
	Grille d'entrée d'eau obstruée.	Pour déboucher, rincez avec de l'eau.
	La buse de décharge est obstruée.	Soufflez ou retirez les débris.
Aucun détergent.	La bouteille de savon du canon à mousse à haute pression **26** est vide.	Ajoutez plus de détergent.
	La bouteille de savon du canon à mousse à haute pression **26** n'est pas correctement raccordée.	Vérifiez les connexions. Assurez-vous que la bouteille de savon est complètement fixée dans la laveuse à pression.
	Le détergent est trop épais.	Utilisez seulement le détergent recommandé pour l'utilisation dans les laveuses à pression. Suivez les instructions de dilution du fabricant.
	Ports d'aspiration du détergent endommagés ou obstrués.	Retirez l'obstruction ou les débris et faites couler de l'eau chaude sur les ports d'aspiration du détergent.
	La buse de décharge est obstruée.	Soufflez ou retirez les débris. Faites couler de l'eau chaude dans la buse pour retirer les débris
	Molette de commande du débit fermée.	Réglez la molette de commande du débit en haut du canon à mousse à haute pression.
La connexion du boyau d'arrosage fuit.	Raccords desserrés.	Serrez les raccords.
	Rondelle en caoutchouc manquante/usée.	Remplacez la rondelle de l'adaptateur du boyau.
Le boyau d'aspiration ne s'amorce pas de lui-même.	Raccords desserrés.	Serrez les raccords.
	Le filtre n'est pas complètement submergé.	Réglez le flotteur et vérifiez que le filtre reste entièrement recouvert de liquide.
	Laissez plus de temps à la pompe pour s'amorcer.	Au début, plusieurs minutes peuvent être nécessaires à l'auto-amorçage. Assurez-vous que l'appareil est allumé et que la gâchette est pressée.
La lance d'arrosage ou la rallonge fuit.	La lance de pulvérisation n'est pas bien fixée.	Consultez la rubrique ***Assemblage de la lance de pulvérisation*** dans ***Assemblage et réglages***.
	Joint torique brisé.	Contactez le représentant du Service client DEWALT au 1-800-4-DEWALT (**1-800-433-9258**).
La pompe est excessivement bruyante.	La pompe aspire de l'air.	Vérifiez que les boyaux et les raccords sont hermétiques. Éteignez la machine et purgez la pompe en appuyant sur la gâchette jusqu'à ce qu'un flux constant d'eau sorte de la buse.
L'eau fuit de la pompe.	Raccords desserrés.	Assurez-vous que tous les raccords sont serrés.
	Les joints d'eau sont endommagés ou usés.	Contactez le représentant du Service client DEWALT au 1-800-4-DEWALT (**1-800-433-9258**).
Fuites d'huile.	Les joints d'huile sont endommagés ou usés.	Contactez le représentant du Service client DEWALT au 1-800-4-DEWALT (**1-800-433-9258**).
Le moteur bourdonne, mais ne fonctionne pas.	Le système contient une pression résiduelle.	Éteignez l'appareil, appuyez sur la gâchette sur la lance de pulvérisation pour relâcher la pression, puis rallumez l'appareil.
	La laveuse à pression n'a pas été utilisée pendant de longues périodes.	Contactez le représentant du Service client DEWALT au 1-800-4-DEWALT (**1-800-433-9258**).

DÉPANNAGE

AVERTISSEMENT : Risque d'utilisation non sécuritaire. Avant d'entretenir l'unité, débranchez l'alimentation électrique, fermez l'alimentation de l'eau, déchargez la pression résiduelle et enclenchez le verrouillage de la poignée du pulvérisateur.

PROBLÈME	CAUSE	CORRECTION
Le moteur ne démarre pas.	Les blocs-piles ne sont pas bien installés.	Vérifiez l'installation du bloc-piles.
	Les blocs-piles ne sont pas chargés.	Vérifiez les besoins de charge du bloc-piles.
	Le bouton de réglage de la vitesse est en position d'arrêt.	Mettez le bouton en position HI ou LO.
	Vous n'avez pas appuyé sur la gâchette de la lance.	Appuyez sur la gâchette avec le bouton à la position Marche.
	La porte du compartiment de bloc-piles n'est pas verrouillée.	Poussez la porte du compartiment de bloc-piles pour la fermer complètement et assurez-vous que son loquet est en position verrouillée.
L'appareil n'atteint pas la haute pression.	Le robinet d'eau n'est pas complètement ouvert.	Ouvrez complètement la valve d'eau.
	Filtre d'entrée d'eau obstrué.	Retirez le filtre et rincez pour nettoyer.
	Buse usée.	Remplacez par une nouvelle buse.
	La pompe aspire de l'air.	Vérifiez que les boyaux et les raccords sont hermétiques. Éteignez la machine et purgez la pompe en appuyant sur la gâchette jusqu'à ce qu'un flux constant d'eau sorte de la buse.
	L'alimentation de l'eau est limitée.	Vérifiez le tuyau d'eau en termes de nœuds, de fuites ou de blocage.
La pression de sortie fluctue entre haute et basse.	Pas assez d'alimentation d'eau.	Ouvrez complètement l'eau, vérifiez si le boyau a des fuites ou des nœuds.
	La pompe aspire de l'air.	Vérifiez que les boyaux et les raccords sont hermétiques. Éteignez la machine et purgez la pompe en appuyant sur la gâchette jusqu'à ce qu'un flux constant d'eau sorte de la buse.
	Grille d'entrée d'eau obstruée.	Pour déboucher, rincez avec de l'eau.
	La buse de décharge est obstruée.	Soufflez ou retirez les débris.
Aucun détergent.	La bouteille de savon du canon à mousse à haute pression **26** est vide.	Ajoutez plus de détergent.
	La bouteille de savon du canon à mousse à haute pression **26** n'est pas correctement raccordée.	Vérifiez les connexions. Assurez-vous que la bouteille de savon est complètement fixée dans la laveuse à pression.
	Le détergent est trop épais.	Utilisez seulement le détergent recommandé pour l'utilisation dans les laveuses à pression. Suivez les instructions de dilution du fabricant.
	Ports d'aspiration du détergent endommagés ou obstrués.	Retirez l'obstruction ou les débris et faites couler de l'eau chaude sur les ports d'aspiration du détergent.
	La buse de décharge est obstruée.	Soufflez ou retirez les débris. Faites couler de l'eau chaude dans la buse pour retirer les débris
	Molette de commande du débit fermée.	Réglez la molette de commande du débit en haut du canon à mousse à haute pression.
La connexion du boyau d'arrosage fuit.	Raccords desserrés.	Serrez les raccords.
	Rondelle en caoutchouc manquante/usée.	Remplacez la rondelle de l'adaptateur du boyau.
Le boyau d'aspiration ne s'amorce pas de lui-même.	Raccords desserrés.	Serrez les raccords.
	Le filtre n'est pas complètement submergé.	Réglez le flotteur et vérifiez que le filtre reste entièrement recouvert de liquide.
	Laissez plus de temps à la pompe pour s'amorcer.	Au début, plusieurs minutes peuvent être nécessaires à l'auto-amorçage. Assurez-vous que l'appareil est allumé et que la gâchette est pressée.
La lance d'arrosage ou la rallonge fuit.	La lance de pulvérisation n'est pas bien fixée.	Consultez la rubrique ***Assemblage de la lance de pulvérisation*** dans ***Assemblage et réglages***.
	Joint torique brisé.	Contactez le représentant du Service client DEWALT au 1-800-4-DEWALT (**1-800-433-9258**).
La pompe est excessivement bruyante.	La pompe aspire de l'air.	Vérifiez que les boyaux et les raccords sont hermétiques. Éteignez la machine et purgez la pompe en appuyant sur la gâchette jusqu'à ce qu'un flux constant d'eau sorte de la buse.
L'eau fuit de la pompe.	Raccords desserrés.	Assurez-vous que tous les raccords sont serrés.
	Les joints d'eau sont endommagés ou usés.	Contactez le représentant du Service client DEWALT au 1-800-4-DEWALT (**1-800-433-9258**).
Fuites d'huile.	Les joints d'huile sont endommagés ou usés.	Contactez le représentant du Service client DEWALT au 1-800-4-DEWALT (**1-800-433-9258**).
Le moteur bourdonne, mais ne fonctionne pas.	Le système contient une pression résiduelle.	Éteignez l'appareil, appuyez sur la gâchette sur la lance de pulvérisation pour relâcher la pression, puis rallumez l'appareil.
	La laveuse à pression n'a pas été utilisée pendant de longues périodes.	Contactez le représentant du Service client DEWALT au 1-800-4-DEWALT (**1-800-433-9258**).

Uso pretendido

Esta lavadora a presión está diseñada para limpiar botes, automóviles, cubiertas, entradas de vehículos, parrillas, revestimientos de casas, motocicletas, patios y muebles de exterior.

NO permita que niños estén en contacto con la herramienta. Se requiere supervisión cuando operadores sin experiencia operen esta herramienta.

Definiciones: Símbolos y palabras de alerta de seguridad

Este manual de instrucciones usa los siguientes símbolos y palabras de alerta de seguridad para alertarlo sobre situaciones peligrosas y su riesgo de lesiones personales o daño a la propiedad.

PELIGRO: *Indica una situación de peligro inminente que, de no evitarse,* ***causará la muerte o lesiones graves****.*

ADVERTENCIA: *Indica una situación potencialmente peligrosa que, de no evitarse,* ***podría*** *ocasionar* ***la muerte o una lesión grave****.*

ATENCIÓN: *Indica una situación potencialmente peligrosa que, de no evitarse,* ***puede*** *ocasionar* ***una lesión de poca o moderada gravedad****.*

(Usado sin palabras) Indica un mensaje relacionado con la seguridad.

AVISO: *Indica una práctica* ***no relacionada con las lesiones personales*** *que, de no evitarse,* ***puede*** *ocasionar* ***daños materiales****.*

INSTRUCCIONES GENERALES DE SEGURIDAD PARA APARATOS DE BATERÍA

ADVERTENCIA: RIESGO DE INYECCIÓN O LESIONES. *No dirija la corriente de descarga hacia usted mismo o hacia otros.*

1. ***Evite el arranque no intencional. Asegure que el interruptor esté en la posición apagada antes de conectar al paquete de batería, recoger o transportar el aparato.*** *Transportar el aparato con su dedo en el interruptor o energizar el aparato que tenga el interruptor encendido puede provocar accidentes.*
2. ***Desconecte el paquete de la batería del aparato antes de realizar cualquier ajuste, cambiar accesorios, o guardar el aparato.*** *Tales medidas preventivas de seguridad reducen el riesgo de encender el aparato por accidente.*
3. ***Sólo recargue con el cargador especificado por el fabricante.*** *Un cargador que es adecuado para un tipo de paquete de batería puede crear un riesgo de incendio cuando se use con otro tipo de batería.*
4. ***Use aparatos únicamente con los paquetes de batería designados específicamente.*** *El uso de cualquier otro paquete de batería puede crear un riesgo de lesiones e incendio.*
5. ***Cuando el paquete de batería no esté en uso, manténgalo alejado de otros objetos metálicos, como sujetadores de papel, monedas, llaves, clavos, tornillos u otros objetos metálicos pequeños, que puedan hacer una conexión de una terminal a la otra.*** *Poner en corto las terminales de la batería puede causar quemaduras o un incendio.*
6. ***Bajo condiciones abusivas, el líquido puede ser expulsado de la batería; evite el contacto. Si ocurre contacto accidentalmente, lave con agua. Si el líquido hace contacto con los ojos, busque ayuda médica adicional.*** *El líquido expulsado de la batería puede causar irritación o quemaduras.*
7. ***No use un paquete de batería que esté dañado o modificado.*** *Las baterías dañadas o modificadas pueden presentar comportamiento imprevisto que resulte en incendio, explosión o riesgo de lesiones.*
8. ***No exponga un paquete de batería o aparato a fuego o temperatura excesiva. La exposición a fuego o temperatura mayor a 265°F (130°C) puede causar una explosión.***
9. ***Pida que el servicio sea realizado por una persona de reparación calificada usando únicamente partes de reemplazo idénticas. Esto garantizará que se mantenga la seguridad del producto.***
10. ***No modifique ni intente reparar el aparato o el paquete de batería, excepto como se indica en las instrucciones de uso y cuidado.***

Servicio

1. ***Pida que una persona de reparación calificada dé servicio a la herramienta eléctrica usando únicamente partes de reemplazo idénticas.*** *Esto garantizará que se mantenga la seguridad de la herramienta eléctrica.*
2. ***Nunca dé servicio a paquetes de batería dañados.*** *El servicio de paquetes de batería sólo debe ser realizado por el fabricante o proveedores de servicio autorizados.*

INSTRUCCIONES DE SEGURIDAD IMPORTANTES

ADVERTENCIA: Lea todas las advertencias de seguridad, instrucciones, ilustraciones y especificaciones incluidas con esta lavadora portátil. *La falla en seguir todas las instrucciones siguientes puede resultar en descarga eléctrica, incendio y/o lesiones serias.*

CONSERVE TODAS LAS ADVERTENCIAS E INSTRUCCIONES PARA REFERENCIA FUTURA.

El término "herramienta eléctrica" en las advertencias se refiere a su herramienta eléctrica operada por baterías (inalámbrica).

1) Seguridad de Área de Trabajo

a) ***Mantenga el área de trabajo limpia y bien iluminada.*** *Las áreas desorganizadas u oscuras pueden provocar accidentes.*

b) ***No opere lavadoras a presión en atmósferas explosivas, como en la presencia de líquidos, gases o polvo inflamable.*** *Las lavadoras a presión crean chispas que pueden encender el polvo o vapores.*

c) ***Mantenga a los niños y transeúntes alejados mientras opere una lavadora a presión.*** *Las distracciones pueden hacer que pierda el control.*

2) Seguridad eléctrica

a) ***Evite el contacto del cuerpo con superficies conectadas a tierra como tuberías, radiadores, cocinas y refrigeradores.*** *Existe un mayor riesgo de descarga eléctrica si su cuerpo está en contacto con tierra.*

b) ***No exponga las lavadoras a presión a la lluvia o condiciones húmedas.*** *El agua que entre a la lavadora a presión incrementar el riesgo de descarga eléctrica.*

3) Seguridad Personal

a) ***Permanezca alerta, observe lo que está haciendo y use el sentido común cuando opere una lavadora a presión. No use una lavadora a presión cuando esté cansado o bajo la influencia de drogas, alcohol, o medicamentos.*** *Un momento de falta de atención mientras opera lavadoras a presión puede resultar en lesiones personales serias.*

b) ***Use equipo de protección personal. Siempre use protección para los ojos.*** *Los equipos de protección, como máscaras antipolvo, calzado de seguridad antideslizante, casco o protección para los oídos, utilizados para las condiciones adecuadas reducirán las lesiones personales.*

c) ***Evite el arranque no intencional. Asegúrese que el interruptor esté en la posición de apagado antes de conectar al paquete de batería, al recoger o transportar la herramienta.*** *Transportar las lavadoras a presión con su dedo en el interruptor o energizar las lavadoras a presión que tengan el interruptor encendido puede provocar accidentes.*

d) ***No se estire. Mantenga una base de apoyo y equilibrio adecuados en todo momento.*** *Esto permite mejor control de la lavadora a presión en situaciones inesperadas.*

e) ***Vístase apropiadamente. No use ropa holgada o joyería. Mantenga su cabello, ropa, y guantes alejados de las partes móviles.*** *La ropa suelta, joyería, o cabello largo podrían quedar atrapados en las partes móviles.*

f) ***No permita que la familiaridad obtenida a partir del uso frecuente de herramientas le permitan volverse descuidado e ignorar los principios de seguridad de la herramienta.*** *Una acción descuidada puede causar lesiones severas en una fracción de segundo.*

4) Uso y Cuidado de Lavadora a presión

a) ***No use la lavadora a presión si el interruptor no enciende y apaga.*** *Cualquier lavadora a presión que no pueda ser controlada con el interruptor es peligrosa y debe ser reparada.*

b) ***Retire el paquete de batería de la lavadora a presión antes de realizar cualquier ajuste, cambiar accesorios, o guardar las lavadoras a presión.*** *Dichas medidas preventivas de seguridad reducen el riesgo de arrancar la lavadora a presión accidentalmente.*

c) ***Guarde las lavadoras a presión inactivas fuera del alcance de los niños y no permita que personas no familiarizadas con la lavadora a presión o estas instrucciones operen la lavadora a presión.*** *Las lavadoras a presión son peligrosas en las manos de usuarios sin capacitación.*

d) ***Dé mantenimiento a las lavadoras a presión y los accesorios. Compruebe si hay desalineación o atascamiento de las piezas móviles, ruptura de partes y cualquier otra condición que pueda afectar la operación de la lavadora a presión. Si está dañada, haga reparar la lavadora a presión antes de usarla.*** *Muchos accidentes son causados por lavadoras a presión con mantenimiento deficiente.*

e) ***Use la lavadora a presión, los accesorios y brocas de herramienta, etc. de acuerdo con estas instrucciones, tomando en cuenta las condiciones de operación y el trabajo a realizar.*** *El uso de la lavadora a presión para operaciones diferentes a las previstas podría ocasionar una situación peligrosa.*

f) ***Mantenga las manijas y superficies de sujeción secas, limpias y libres de aceite y grasa.*** *Las manijas y superficies de sujeción resbalosas no permiten el manejo y control seguros de la herramienta en situaciones inesperadas.*

5) Uso y Cuidado de Herramienta de Batería

a) ***Sólo recargue con el cargador especificado por el fabricante.*** *Un cargador que es adecuado para un tipo de paquete de batería puede crear un riesgo de incendio cuando se use con otro tipo de batería.*

b) ***Use las lavadoras a presión únicamente con paquetes de batería designados específicamente.*** *El uso de cualquier otro paquete de batería puede crear un riesgo de lesiones e incendio.*

c) ***Cuando el paquete de batería no esté en uso, manténgalo alejado de otros objetos metálicos, como sujetadores de papel, monedas, llaves, clavos, tornillos u otros objetos metálicos pequeños, que puedan hacer una conexión de una terminal a la otra.*** *Poner en corto las terminales de la batería puede causar quemaduras o un incendio.*

d) ***Bajo condiciones abusivas, el líquido puede ser expulsado de la batería; evite el contacto. Si ocurre contacto accidentalmente, lave con agua. Si el líquido hace contacto con los ojos, busque ayuda médica adicional.*** *El líquido expulsado de la batería puede causar irritación o quemaduras.*

e) ***No use un paquete de batería o herramienta que estén dañados o modificados.*** *Las baterías dañadas o modificadas pueden presentar comportamiento imprevisto que resulte en incendio, explosión o riesgo de lesiones.*

f) ***No exponga un paquete de batería o herramienta a fuego o temperatura excesiva.*** *La exposición al fuego o temperatura mayor a 265 °F (130 °C) puede causar una explosión.*

g) ***Siga todas las instrucciones de carga y no cargue el paquete de batería o la herramienta fuera del rango de temperatura especificado en las instrucciones.*** *Cargar inadecuadamente o en una temperatura fuera del rango especificado puede dañar la batería e incrementar el riesgo de incendio.*

6) Servicio

a) ***Pida que una persona de reparación calificada dé servicio a la lavadora a presión usando únicamente partes de reemplazo idénticas.*** *Esto garantizará que se mantenga la seguridad de la lavadora a presión.*

b) ***Nunca dé servicio a paquetes de batería dañados.*** *El servicio de paquetes de batería sólo debe ser realizado por el fabricante o proveedores de servicio autorizados.*

INSTRUCCIONES DE SEGURIDAD IMPORTANTES

ADVERTENCIA: *Cuando use este aparato, siempre se deben seguir las precauciones de seguridad básicas, incluyendo las siguientes:*

- *Lea todas las instrucciones antes de usar el producto.*
- *Para reducir el riesgo de lesiones, se necesita supervisión cercana cuando se use un producto cerca de niños.*
- ***Conozca como parar el producto y purgue las presiones rápidamente.*** *Familiarícese completamente con los controles.*
- *Permanezca alerta - Observe lo que está haciendo.*
- *No opere el producto cuando esté fatigado o bajo la influencia de alcohol o drogas.*
- *Mantenga el área de operación libre de personas.*
- ***No se estire o se pare en un soporte inestable.*** *Mantenga una base de apoyo y equilibrio correctos en todo momento.*
- *Siga las instrucciones de mantenimiento especificadas en el manual.*

ADVERTENCIA: *Riesgo de inyección o lesiones – No dirija la corriente de descarga a personas.*

ADVERTENCIA: *Riesgo de inyección o lesión grave - Manténgase alejado de la boquilla - No dirija el flujo de descarga a las personas - Este producto debe ser utilizado únicamente por operadores capacitados.*

CONSERVE ESTAS INSTRUCCIONES

ADVERTENCIA: *Lea este manual completo antes de intentar ensamblar, operar o instalar el producto.*

ADVERTENCIA: *Esta unidad se diseñó para aplicaciones específicas. No se debe modificar y/o usar para ninguna aplicación diferente para la que se diseñó.*

AVISO: *Siempre guarde su lavadora a presión en una ubicación en la que la temperatura no descienda debajo de 40 °F (4 °C). El daño por congelamiento no está cubierto por la garantía.*

1. ***Evite arranques accidentales.*** *Mueva el interruptor de encendido en la unidad a la posición OFF (apagado) antes de conectar o desconectar el paquete de batería.*
2. *El rocío de agua nunca se debe dirigir hacia ningún cableado eléctrico o puede ocurrir una descarga eléctrica fatal.*
3. ***La corriente de punta estrecha es muy poderosa.*** *No se recomienda su uso en superficies pintadas, superficies de madera o artículos unidos con un respaldo adhesivo.*
4. *Mantenga el área de operación libre de personas y animales.*
5. *Siempre use ambas manos cuando opere la lavadora a presión para mantener el control completo de la varilla.*
6. ***No toque la boquilla o el rocío de agua mientras esté funcionando.*** *Nunca coloque las manos delante de la≈boquilla.*
7. ***Use gafas de seguridad mientras opera.*** *Use ropa y calzado de protección para protegerse contra el rocío accidental.*
8. *Desconecte el paquete de batería cuando no esté en uso y antes de* ***desconectar*** *la manguera de alta presión.*
9. ***No opere o guarde este producto en temperaturas menores a 40 °F (4 °C).*** *El daño por congelamiento no está cubierto por la garantía.*
10. ***Observe cuidadosamente todas las instrucciones y advertencias químicas antes de usar. Utilice sólo lavadoras a presión aprobadas. No use blanqueador, cloro ni ningún limpiador que contenga ácidos. Siga siempre las recomendaciones de la etiqueta del fabricante para el uso adecuado de los limpiadores.*** *Siempre proteja los ojos, la piel y el sistema respiratorio de los limpiadores.*
11. ***La lavadora a presión no debe usarse en áreas donde puedan estar presentes vapores de gas.*** *Una chispa eléctrica puede causar una explosión o incendio.*
12. *Para prevenir la descarga accidental, la varilla de rocío se debe asegurar bloqueando el gatillo cuando no esté en use.*
13. ***Utilice sólo mangueras y accesorios con una presión superior al valor de psi de su lavadora a presión.*** *Nunca lo use con accesorios o componentes de ningún otro fabricante.*
14. *Nunca retire las características de seguridad de este producto.*
15. *No opere la máquina con partes faltantes, rotas, o no autorizadas.*
16. *Nunca rocíe líquidos inflamables ni use una lavadora a presión en áreas que contengan polvo combustible, líquidos o vapores.*

Información de Seguridad Adicional

ADVERTENCIA: *Nunca modifique la herramienta eléctrica o ninguna parte de ella. Podría resultar en daño o lesiones personales.*

ADVERTENCIA: SIEMPRE *use gafas de seguridad. Las gafas de uso diario NO son gafas de seguridad. También use una careta o máscara de polvo si la*

operación produce polvo. SIEMPRE USE EQUIPO DE SEGURIDAD CERTIFICADO:

- *Protección para los ojos ANSI Z87.1 (CAN/CSA Z94.3),*
- *Protección auditiva ANSI S12.6 (S3.19),*
- *Protección respiratoria NIOSH/OSHA/MSHA.*

ADVERTENCIA: *Algún polvo contiene químicos conocidos por el Estado de California que causan cáncer, defectos de nacimiento u otros daños reproductivos. Algunos ejemplos de estos químicos son:*

- *compuestos en fertilizantes,*
- *compuestos en insecticidas, herbicidas y pesticidas,*
- *arsénico y cromo a partir de madera tratada químicamente.*

Para reducir su exposición a estos químicos, use equipo de seguridad aprobado, tal como máscaras de polvo que estén diseñadas específicamente para filtrar partículas microscópicas.

- ***Evite el contacto prolongado con el polvo a partir de lijado, aserrado, pulido, perforación eléctricos y otras actividades de construcción. Use ropa de protección y lave las áreas expuestas con agua y jabón.*** *Permitir que el polvo entre en su boca, ojos, o que quede sobre la piel puede promover la absorción de químicos peligrosos.*

ADVERTENCIA: *El uso de esta herramienta puede generar y/o dispersar polvo, que puede causar lesiones respiratorias serías y permanentes u otras lesiones. Siempre use protección respiratoria aprobada por NIOSH/OSHA apropiada para la exposición de polvo. Dirija las partículas lejos de la cara y el cuerpo.*

- ***Las ventilas de aire a menudo cubren las partes móviles y se deben evitar.*** *La ropa suelta, joyería, o cabello largo podrían quedar atrapados en las partes móviles.*

La etiqueta en su herramienta puede incluir los siguientes símbolos. Los símbolos y sus definiciones son los siguientes:

V	voltios
Hz	hertz
min	minutos
⎓ o CD	corriente directa
Ⓘ	Construcción Clase I (conectada a tierra)
.../min	por minuto
BPM	golpes por minuto
IPM	impactos por minuto
OPM	oscilaciones por minuto
RPM	revoluciones por minuto
sfpm	pies de superficie por minuto
CPM	carreras por minuto
A	ampéres
W	watts
Wh	Watt Horas
Ah	amperios hora
∼ o CA	corriente alterna
⎓ o CA/CD	corriente alterna o directa
⧈	Construcción Clase II (aislamiento doble)
n_0	velocidad sin carga
n	velocidad nominal
PSI	libras por pulgada cuadrada
⏚	terminal de tierra
⚠	símbolo de alerta de seguridad
	radiación visible–no mirar directamente a la luz
	riesgo magnético
	use protección respiratoria
	use protección para los ojos
	use protección auditiva
	lea toda la documentación
	no exponga a la lluvia
	no use alrededor de marcapasos

El Sello RBRC®

Lleve sus paquetes de batería agotados a un centro de servicio autorizado DEWALT o a su minorista local para reciclarlas. En algunas áreas, es ilegal colocar paquetes de batería gastados en la basura. También puede comunicarse con su centro de reciclaje local para obtener información sobre dónde dejar el paquete de batería agotado. No las coloque en el reciclaje de la acera. Para información adicional visite **www.call2recycle.org.**

O llame al número de larga distancia gratuito en el Sello RBRC®. RBRC® es una marca comercial registrada de Call 2 Recycle, Inc.

ENSAMBLE Y AJUSTES

ADVERTENCIA: Para reducir el riesgo de lesiones personales serias, apague la unidad y retire el paquete de batería antes de realizar cualquier ajuste o retirar/instalar conexiones o accesorios, o antes de limpiar. *Un arranque accidental puede causar lesiones.*

ESPECIFICACIONES

Libras por pulgada cuadrada máximas	1,600
Galones por minuto nominales	1.2
Batería	2x20VCD
Manguera de alta presión	25 pies (7.6 m)
Manguera de succión	10 pies (3 m)
Presión de agua de entrada	0-100 PSI
Agua de entrada	Agua de llave fría

Manijas de transporte de jaula (Fig. A, D)

Esta lavadora a presión tiene una jaula de protección que protege la lavadora a presión contra el abuso del sitio de trabajo cotidiano pero también proporciona opciones de manija de transporte **14** múltiples. Transporte la lavadora a presión utilizando cualquier parte de la jaula que sea conveniente para su aplicación. **NO** intente transportar la lavadora a presión por la abrazadera de almacenamiento de la manguera **32** o la manija telescópica **12**.

Manija Telescópica (Fig. E)

Esta lavadora a presión tiene una conveniente manija telescópica integrada y ruedas de transporte.

1. Para desbloquear la manija telescópica **12**, presione el botón de liberación de manija **13** y deslice la manija hacia arriba. Escuchará un cilc audible cuando se conecte en posición.
2. Para almacenar la manija telescópica **12**, presione el botón de liberación de manija **13** y deslice la manija telescópica hacia abajo y dentro del cuerpo de la lavadora a presión. Escuchará un cilc audible cuando se conecte en posición.

3. Para mover la lavadora a presión **8**, incline la unidad de forma que las ruedas de transporte **15** toquen el suelo y jale la unidad por medio de la manija telescópica.

Compartimiento de almacenamiento de accesorios (Fig. F)

Esta lavadora a presión tiene un compartimiento de almacenamiento de accesorios integrado **35** para transportar la varilla de rocío, la manija de rocío, la agarradera de manija y la boquilla turbo.

1. Para desbloquear la puerta de almacenamiento **10**, gire el seguro de puerta **11** en sentido contrario a las manecillas del reloj y baje la puerta para tener acceso a la varilla de rocío **2**, la manija de rocío **4**, la agarradera de manija **5**, y la boquilla turbo **22**.
2. Para bloquear la puerta de almacenamiento **10**, coloque la puerta de almacenamiento en la posición cerrada. Gire el seguro de puerta **11** en sentido de las manecillas del reloj para bloquear la puerta de almacenamiento en posición.

Ensamble de varilla de rocío (Fig. G)

ADVERTENCIA: *NO conecte la varilla de rocío a la manguera de alta presión directamente.*

1. Para conectar la manija de rocío **4** a la agarradera de manija **5**, inserte el extremo roscado de la manija de rocío en el extremo roscado de la agarradera de manija. Gire la manija de rocío **4** en sentido de las manecillas del reloj hasta que esté apretada completamente.
2. Para conectar la varilla de rocío **2** a la manija de rocío **4**, inserte el extremo roscado de la varilla de rocío en el collarín roscado **41** de la manija de rocío. Gire el collarín roscado **41** en sentido de las manecillas del reloj hasta que esté completamente apretado.

Almacenamiento de manguera de alta presión y succión (Fig. I)

Esta lavadora a presión tiene un área de almacenamiento integrada para transportar la manguera de alta presión. La manguera enrollada se asegura entre la abrazadera de almacenamiento de manguera **32** y la unidad de lavadora a presión **8**.

1. Para tener acceso a la manguera de alta presión **1** o la manguera de succión **28**, desbloquee el seguro de almacenamiento de manguera **33** y gire la abrazadera de almacenamiento de manguera **32** lejos de la unidad de lavadora a presión **8**.
2. Desenvuelva la correa de almacenamiento de manguera **34** y retire la manguera de la unidad de lavadora a presión **8**.
3. Gire la abrazadera de almacenamiento de manguera **32** para cerrar y bloquee el seguro de almacenamiento de manguera **33** que asegura la abrazadera de almacenamiento de manguera **32** a la unidad de lavadora a presión **8**.

Conexión de manguera de alta presión (Fig. I)

PRECAUCIÓN: NUNCA JALE LA MANGUERA DE SUMINISTRO DE AGUA PARA MOVER *la lavadora a presión. Esto podría dañar la manguera y/o la entrada de la bomba.*

NOTA: Desenrolle la manguera de alta presión **1** antes de la instalación para evitar torceduras.
NOTA: Evite trasroscar cuando instale la manguera. El trasroscado causará fugas.

1. Para conectar la manguera de alta presión **1** a la agarradera de manija **5**, enrosque el collar de la manguera **38** en el acoplador de entrada **32**.
2. Para conectar la manguera de alta presión a la unidad de lavadora a presión **8**, enrosque el collar de la manguera **37** en la salida de agua de alta presión **18**.

Conexión de Manguera de Jardín (Fig. J)

NOTA: Antes de conectar la manguera de jardín a la unidad de lavado a presión, haga correr agua por la manguera de jardín durante treinta segundos para limpiar cualquier residuo del interior de la manguera de jardín.

1. Para conectar una manguera de jardín a la unidad de lavadora a presión **8**, coloque el extremo de la manguera de jardín **39** dentro de la entrada de agua **17**.
2. Apriete firmemente la manguera de jardín a mano. **NOTA:** Siempre desconecte la manguera de jardín después del uso.

Conexión de Boquillas (Fig. K)

PELIGRO: *Riesgo de inyección de fluido. No dirija la corriente de descarga hacia personas, piel desprotegida, ojos o mascotas o animales. Se producirán lesiones graves.*

ADVERTENCIA: *Los objetos voladores pueden causar riesgos de lesiones graves. NO intente cambiar las boquillas mientras la lavadora a presión está funcionando. Apague la unidad de lavado a presión antes de cambiar las boquillas.*

1. Para conectar una boquilla a la varilla de rocío **2**, jale el collar de conexión rápida **3** hacia la varilla de rocío e inserte la boquilla apropiada.
2. Suelte el collar de conexión rápida para bloquear la boquilla en su lugar.
3. Jale la boquilla firmemente después que el collar de conexión rápida se haya bloqueado en su lugar para asegurar que la boquilla esté bloqueada en su lugar.

NOTA: Las boquillas indicadas a continuación pueden no estar incluidas con su lavadora a presión pero están disponibles para adquisición por un costo adicional.

Boquillas de rocío común	Aplicaciones comunes
Boquilla naranja de 15°	Para ladrillo o mampostería.
Boquilla verde de 25°	Para revestimiento de vinilo.

Boquillas de rocío común	Aplicaciones comunes
Boquilla blanca de 40 °	Para lavado automotriz.
Boquilla Turbo negra	Para limpieza abrasiva.

Para conectar la manguera de succión (Fig. L)

Use la manguera de succión para extraer agua de una cubeta u otra fuente de agua fresca.

> ***AVISO:*** *No la use para succionar jabón, químicos, líquidos sucios o corrosivos, como un limpiador para ventanas, fertilizantes o cloro. No use con agua salada.*

NOTA: Evite trasroscar cuando instale la manguera. El trasroscado causará fugas.

1. Para conectar la manguera de succión **28** a la unidad de lavadora a presión **8**, enrosque el collar de la manguera de succión **31** en la entrada de agua **24**.
2. Empuje firmemente la conexión rápida en el filtro de entrada de agua **24**.
   NOTA: Siempre desconecte la manguera de succión después del uso.
3. Coloque el otro extremo de la manguera de succión, con el filtro **30** en éste, en un contenedor de agua fresca o una fuente de agua fresca.
4. Ajuste la bola de flotador **29** en la manguera de succión de forma que el filtro **30** permanezca cubierto en el líquido.
5. Seleccione la boquilla correcta que se utilizará. ***Conexión de boquillas***.
6. Una vez completado el trabajo, coloque la manguera de succión en un recipiente con agua limpia y extraiga el agua limpia a través del sistema para enjuagar.
   NOTA: Cuando use la manguera de succión, tomará unos cuantos minutos para que la lavadora a presión se cebe automáticamente. Asegúrese que la lavadora a presión esté encendida y jale el gatillo en la varilla de rocío hasta que se cebe.

Conexión de cañón de espuma de alta presión (Fig. M)

1. Para conectar el cañón de espuma de alta presión **26** a la varilla de rocío **2**, jale el collar de conexión rápida **3** hacia la varilla de rocío e inserte el cañón de espuma de alta presión **26**.
2. Libere el collar de conexión rápida **3** para bloquear el cañón de espuma de alta presión **26** en su lugar.
3. Dé al cañón de espuma de alta presión **26** un jalón firme después que se haya bloqueado el collar de conexión rápida en su lugar para asegurar que el cañón de espuma de alta presión **26** se bloquee en su lugar.
4. Para ajustar la velocidad de la espuma, gire la perilla de control de presión **40** en la parte superior del cañón de espuma de alta presión **26** en sentido a las manecillas del reloj para menos o en sentido contrario de las manecillas para más espuma.

NOTA: La botella de jabón debe colocarse debajo de la varilla de rocío. No coloque el cañón de espuma de alta presión sobre la varilla de rocío ya que esto hará que el jabón gotee sobre la varilla de rocío. La punta de rocío en el cañón de espuma de alta presión **26** gira para aplicación vertical u horizontal.

Retiro de Cañón de espuma de alta presión de almacenamiento (Fig. A)

Siempre vacíe completamente el cañón de espuma de alta presión **26** antes de guardar.

1. Para retirar el cañón de espuma de alta presión **26** del espacio de almacenamiento integrado en la unidad de lavadora a presión, sujete el cañón de espuma de alta presión **26** con una mano y jálelo fuera y lejos de la unidad de lavadora a presión.
2. Para colocar el cañón de espuma de alta presión **26** en su ranura de almacenamiento, presione el cañón de espuma de alta presión **26** firmemente en la ranura de almacenamiento hasta que se conecte en el espacio de almacenamiento integrado en la unidad de lavadora a presión.
3. Asegúrese que la botella de jabón **26** esté asegurada en la posición de almacenamiento moviendo suavemente sobre la botella de jabón **26**.

Conexión de botella de jabón (Fig. M)

1. Para conectar la botella de jabón **26** a la varilla de rocío **2** , jale el collar de conexión rápida **3** hacia la varilla de rocío e inserte la botella de jabón.
2. Suelte el collar de conexión rápida para bloquear la botella de jabón en su lugar.
3. Jale la botella de jabón firmemente después que el collar de conexión rápida se haya bloqueado en su lugar para asegurar que la botella de jabón esté bloqueada en su lugar.

NOTA: La botella de jabón debe colocarse con la botella hacia el suelo. No coloque la botella de jabón sobre la varilla de rocío, ya que esto provocará goteo de jabón en la varilla de rocío.

OPERACIÓN

> ***ADVERTENCIA: Para reducir el riesgo de lesiones personales serias, apague la unidad y retire el paquete de batería antes de realizar cualquier ajuste o retirar/instalar conexiones, accesorios o antes de limpiar.*** *Un arranque accidental puede causar lesiones.*

Instalación y desinstalación de Paquete de batería (Fig. N, O)

Esta lavadora a presión está diseñada para operar con dos paquetes de baterías de igual capacidad. La lavadora a presión no funcionará con un solo paquete de baterías, y si utiliza paquetes de baterías de diferente capacidad, el paquete de baterías de menor capacidad, cuando se descargue, hará que la unidad se apague

NOTA: Para mejores resultados, asegúrese que ambos paquetes de batería estén completamente cargados.

Para instalar los paquetes de batería

ADVERTENCIA: *Asegúrese que el interruptor selector de velocidad esté en la posición apagada, antes de insertar los paquetes de batería.*

PRECAUCIÓN: *La unidad deja de operar cuando la puerta de puerto de batería está abierta. Si el interruptor selector de velocidad está en la posición HI (alto) o LO (bajo), la unidad se encenderá cuando la puerta de puerto de batería se cierre.*

PRECAUCIÓN: *No sostenga el gatillo cuando cierre la puerta del puerto de batería.*

1. Desbloquee la puerta de puerto de batería **20**, gire el seguro de puerta del puerto de batería **21** en sentido contrario a las manecillas del reloj y abra la puerta del puerto de batería para acceder al puerto de batería.
2. Alinee los paquetes de baterías **35** con los rieles dentro del puerto de la batería y deslícelos hasta que los paquetes de baterías esté firmemente asentados en la herramienta y asegúrese que no se desconecten.
3. Bloquee la puerta de puerto de batería **10**, cierre la puerta de puerto de batería **20** de forma que se selle a la unidad de lavadora a presión **8**.
4. Gire el seguro de puerta de puerto de batería **21** en sentido de las manecillas del reloj para bloquear la puerta de puerto de batería. Asegúrese que la puerta de puerto de batería esté asegurada completamente en posición antes de arrancar la herramienta.
   NOTA: La unidad no funcionará si la puerta de puerto de batería no está cerrada completamente.

Para retirar los paquetes de batería

1. Gire el seguro de puerta de puerto de batería **21** en sentido contrario a las manecillas del reloj y abra la puerta de puerto de batería para acceder a los paquetes de batería **35**.
2. Presione los botones de liberación de batería **36** en los paquetes de batería **35** y jale firmemente los paquetes de batería fuera de la herramienta.
3. Inserte las baterías en un cargador como se describe en la sección de cargador de este manual.
4. Cierre la puerta de puerto de batería **10** de forma que se selle a la unidad de lavadora a presión **8** y bloquéela. Asegúrese que la puerta de puerto de batería esté asegurada completamente en posición.

Colocación Adecuada de Manos (Fig. P)

ADVERTENCIA: *Para reducir el riesgo de lesiones personales serias,* ***SIEMPRE*** *use la posición de las manos adecuada como se muestra.*

ADVERTENCIA: *Para reducir el riesgo de lesiones personales serias,* ***SIEMPRE*** *sostenga firmemente en anticipación de una reacción repentina.*

La posición de mano adecuada requiere una mano en la agarradera de la manija de rocío **5** y la otra mano en la manija de rocío **4**.

Posición Correcta de Unidad Lavadora a Presión (Fig. A, D)

ATENCIÓN: *Antes de la operación:*

Siempre mantenga el lado derecho de la unidad hacia arriba con sus patas **16** y ruedas **15** sobre el suelo como se muestra en la Fig. D.
NOTA: Nunca intente usar la lavadora a presión mientras está vertical, sobre su costado, o volteada sobre el suelo.

Interruptor selector de velocidad (Fig. A, Q)

Esta lavadora a presión le da la opción de operar en una presión menor o mayor para trabajos más delicados, y también puede reforzar la presión para limpieza de alto desempeño.

El interruptor selector de velocidad **9** se cambia a tres posiciones;

- Apagado, centrado.
- Alto, lado derecho.
- Bajo, lado izquierdo.

Para encender la lavadora a presión, cambie el interruptor selector de velocidad **9** a las posiciones derecha o izquierda.

Para apagar la lavadora a presión, cambie el interruptor selector de velocidad **9** a la posición central.

Para lavado a mayor presión, presione el interruptor selector de velocidad **9** a la derecha a la posición "HI" (alta). Este modo es mejor para aplicaciones que necesitan más PSI.

Para lavado a menor presión, presione el interruptor selector de velocidad **9** a la izquierda a la posición "LO" (baja). Este modo es el mejor para proyectos que requieren una limpieza más delicada. Este modo por lo general ofrece más tiempo de operación.

NOTA: Cuando esté en el modo "HI", se disminuirá el tiempo de operación en comparación cuando la lavadora a presión esté en el modo "LO".

Para activar el modo de Refuerzo, presione el botón de refuerzo **19**, el LED verde se iluminará cuando se active. Este modo es mejor para aplicación que requieren el máximo PSI disponible.
NOTA: El modo de refuerzo sólo funcionará por hasta diez minutos. Puede presionar el botón de refuerzo **19** de nuevo para salir del modo de refuerzo antes de diez minutos y regresará al modo en el que el interruptor selector de velocidad **9** esté ajustado. Cuando esté cerca del final de los diez minutos, el LED verde comenzará a parpadear, y la unidad regresará al modo en que el interruptor selector de velocidad **9** esté ajustado después que expire el tiempo del modo de refuerzo.

NOTA: Después que se use el modo de refuerzo durante los diez minutos completos, la unidad puede regresar al modo de refuerzo al volver a presionar el botón de refuerzo **19**.
NOTA: El tiempo de operación general se reducirá al usar el modo de refuerzo.

Lavado a presión (Fig. A–Q)

ADVERTENCIA: Para reducir el riesgo de lesiones personales serias, apague la unidad y retire el paquete de batería antes de realizar cualquier ajuste o retirar/instalar conexiones o accesorios. *Un arranque accidental puede causar lesiones.*

Preparación de superficie para limpieza

- Retire los objetos del área que puedan crear un peligro, como juguetes para niños o muebles de exterior.
- Asegúrese que todas las puertas y ventanas estén bien cerradas. Proteja todas las plantas y árboles en el área adyacente con una tela protectora para asegurarse que no se vean perjudicados por el rociado excesivo.
- Enjuague previamente el área de limpieza con agua fresca.
- Use sólo detergentes formulados para lavadoras a presión.
- Siempre pruebe el detergente en un área discreta antes de usar.

Preparación de la unidad de lavado a presión para su uso

PELIGRO: *Riesgo de inyección de fluidos y laceración. Cuando utilice la configuración de alta presión, NO permita que el rocío de alta presión entre en contacto con la piel, los ojos o las mascotas o animales sin protección. Se producirán lesiones graves.*

PRECAUCIÓN: *Antes de la operación:*

1. Conecte la manguera de alta presión a la lavadora a presión y la varilla de presión. Para obtener instrucciones sobre cómo conectar la manguera de alta presión a la lavadora a presión y la varilla de presión, consulte ***Conexión de la manguera de alta presión*** en ***Ensamble y ajustes***.
2. Conecte el suministro de agua a la lavadora a presión. Para obtener instrucciones sobre cómo conectar el suministro de agua a la lavadora a presión, consulte ***Conexión de manguera de jardín*** en ***Ensamble y ajustes***.
3. Instale los dos paquetes de batería **35**. Cierre y bloquee la puerta del puerto de batería **20**. Asegúrese que la puerta esté completamente asegurada en posición, consulte ***Para instalar los paquetes de batería*** en ***Instalación y desinstalación de paquetes de batería.***

Preparación de varilla de rocío (Fig. A, G)

IMPORTANTE: Antes de encender la unidad de lavado a presión, desactive el bloqueo del gatillo en apagado **6** y apriete el gatillo **7**.

1. La varilla de rocío se debe ensamblar antes del uso. Consulte ***Ensamble de varilla de rocío*** en ***Ensamble y ajustes***.
2. Desconecte el bloqueo en apagado del gatillo **6**.
3. Abra el suministro de agua.
4. Oprima el gatillo **7**. Mantenga presionado el gatillo durante 30 segundos para purgar el sistema de aire.
5. Si todavía se encuentra aire en la corriente de agua, continúe haciendo correr agua a través de la varilla de rocío.

Limpieza de superficie (Fig. Q)

1. Para arrancar la lavadora a presión, cambie el interruptor selector de velocidad **9** a la posición HI o LO.
2. El mejor ángulo para rociar agua contra una superficie de limpieza es 45 °.
   - Rociar de forma frontal tiende a causar que las partículas de suciedad se incrusten en la superficie.
   - Cuando trabaje en superficies verticales, es mejor aplicar detergente comenzando en la parte inferior y hacia arriba, lo que evitará que el detergente se deslice hacia abajo y produzca rayas.
3. Para desenganchar conectar la manija de rocío, suelte el gatillo.

Transporte de lavadora a presión (Fig. A–E)

1. Apague la unidad de lavadora a presión **8** cambie el interruptor selector de velocidad **9** a la posición central. Después cierre el suministro de agua.
2. Apunte la varilla de rocío **2** en una dirección segura y apriete el gatillo **7** para liberar la presión de agua restante.
3. Cuando la varilla de rocío esté completamente vacía, jale hacia arriba la manija telescópica **12** y jale la unidad de lavadora a presión con las ruedas **15** a su siguiente ubicación.

Apagado (Fig. A, E, L)

1. Apague la unidad de lavadora a presión **8** cambiando el interruptor selector de velocidad **9** a la posición central. Después cierre el suministro de agua y retire los paquetes de batería de la unidad de lavadora a presión **8**.
2. Descargue la presión residual apretando el gatillo **7** hasta que ya no salga agua de la varilla de rocío **2**.
3. Conecte el bloqueo en apagado de gatillo de rocío **6**.
4. Desconecte la manguera de jardín de la toma de agua **17**.
5. Desconecte la manguera de alta presión **1** de la salida de agua de alta presión **18** y drene la manguera.

MANTENIMIENTO

ADVERTENCIA: Para reducir el riesgo de lesiones personales serias, apague la unidad y retire el paquete de batería antes de realizar cualquier ajuste o retirar/instalar conexiones, accesorios o antes de limpiar. *Un arranque accidental puede causar lesiones.*

Su DEWALT ha sido diseñada para funcionar durante un largo período de tiempo con un mínimo de mantenimiento. La operación satisfactoria continua depende del cuidado adecuado y limpieza regular de la herramienta.

Limpieza

ADVERTENCIA: *Sople la suciedad y el polvo de todos los conductos de ventilación con aire seco, al menos una vez por semana. Para reducir el riesgo de lesiones, utilice siempre protección para los ojos aprobada ANSI Z87.1 al realizar esta tarea.*

ADVERTENCIA: *Nunca utilice solventes ni otros químicos abrasivos para limpiar las piezas no metálicas de la herramienta. Estos productos químicos pueden debilitar los materiales plásticos utilizados en estas piezas. Utilice un paño humedecido sólo con agua y jabón neutro. Nunca permita que penetre líquido dentro de la herramienta ni sumerja ninguna de las piezas en un líquido.*

Limpieza de boquilla (Fig. A, R)

ADVERTENCIA: Para reducir el riesgo de lesiones personales serias, apague la unidad y retire el paquete de batería antes de realizar cualquier ajuste o retirar/instalar conexiones o accesorios. *Un arranque accidental puede causar lesiones.*

Si la boquilla se obstruye con materiales extraños, como suciedad, se puede desarrollar una presión excesiva. Si la boquilla se obstruye o restringe parcialmente, la presión de la bomba pulsará. Limpie la boquilla inmediatamente con el limpiador de boquillas.

1. Apague la unidad de lavadora a presión **8** cambiando el interruptor selector de velocidad **9** a la posición central.
2. Cierre el suministro de agua y retire los paquetes de batería de la unidad de lavadora a presión **8**.
3. Jale el gatillo **7** en la sujetador de manija **5** para liberar cualquier presión de agua.
4. Retire la boquilla de la varilla de rocío **2** jalando el collar de conexión rápida **3** hacia la varilla de rocío.
5. Usando la herramienta de limpieza de boquilla **27**, elimine cualquier desecho de la boquilla.
6. Deje correr el agua de un grifo o manguera de jardín por la boquilla.

Manguera de succión (Fig. A, L)

1. Para limpiar la manguera de succión **28**, apague la lavadora a presión.
2. Apriete el interruptor de gatillo para aliviar la presión del agua.
3. Retire la manguera de succión **28** de la lavadora a presión.
4. Para limpiar la manguera de succión, use agua de una manguera de jardín para enjuagar bien la manguera de succión y deje que se seque completamente.

Filtro de manguera de succión (Fig. S)

1. Gire el filtro **30** en el extremo de la manguera de succión **28** en sentido contrario a las manecillas del reloj y retire.
2. Retire el colador del interior del filtro.
3. Enjuague todas las partes con agua limpia y vuelva a ensamblar.

Almacenamiento (Fig. A, D, F, T)

- Almacene en un lugar seco y cubierto arriba de la temperatura de congelación con las baterías retiradas. ALMACENE EN INTERIORES.
- Siempre vacíe completamente el agua de la manguera de alta presión, la unidad de la lavadora a presión, las boquillas, y la varilla de rocío.
- Las boquillas se pueden almacenar en las ranuras de almacenamiento de boquilla en la agarradera de la manija como se muestra en la Fig. A.
- La manguera de alta presión y la manguera de succión se pueden almacenar enrolladas y aseguradas entre la jaula y la unidad de lavadora a presión **8** como se muestra en la Fig. D.
- La varilla de rocío se puede guardar, separada en tres piezas, en el compartimiento de almacenamiento **35** como se muestra en la Fig. F y la Fig. T.
- El cañón de espuma de alta presión **26** se puede almacenar vacío, en el espacio de almacenamiento integrado en la unidad de lavadora a presión como se muestra en la Fig. T.
- La boquilla turbo se puede guardar en el compartimiento de almacenamiento **35** como se muestra en la Fig. F y la Fig. T.
- La unidad de lavadora a presión **8** se puede guardar vertical u horizontalmente, pero sólo apile artículos en la parte superior de la unidad en la posición de almacenamiento horizontal como se muestra en la Fig. D

Drenajes integrados (Fig. U)

Su DCMPW1600 ha sido diseñada con drenajes integrados. Los orificios de drenaje **42** están ubicados en la parte inferior de la unidad de lavadora a presión **8** como se muestra en la Fig. U.

Accesorios

ADVERTENCIA: *Ya que los accesorios, diferentes a los ofrecidos por DEWALTno se han probado con este producto, el uso de tales accesorios con esta herramienta podría ser peligroso. Para reducir el riesgo de lesiones, use sólo accesorios DEWALT recomendados para este producto.*

Los accesorios recomendados para uso con su herramienta están disponibles por un costo adicional a partir de su distribuidor local o centro de servicio autorizado. Si necesita asistencia para localizar cualquier accesorio, por favor póngase en contacto con DEWALT llame al **1-800-4-DEWALT (1-800-433-9258**) o visite nuestro sitio web: **www.dewalt.com**.

Reparaciones

El cargador y las unidades de batería no pueden ser reparados. El cargador y la unidad de batería no contienen piezas reparables.

ADVERTENCIA: *Para asegurar la SEGURIDAD y la CONFIABILIDAD del producto, las reparaciones, el mantenimiento y los ajustes (inclusive la inspección y el cambio de las escobillas, cuando proceda) deben ser*

realizados en un centro de mantenimiento en la fábrica DEWALT u en un centro de mantenimiento autorizado DEWALT. Utilice siempre piezas de repuesto idénticas.

Para reparación y servicio de sus herramientas eléctricas, favor de dirigirse al Centro de Servicio más cercano

CULIACAN, SIN

Blvd. Emiliano Zapata 5400-1 Poniente Col. San Rafael (667) 717 89 99

GUADALAJARA, JAL

Av. La Paz #1779 - Col. Americana Sector Juárez (33) 3825 6978

MEXICO, D.F.

Eje Central Lázaro Cárdenas No. 18 - Local D, Col. Obrera (55) 5588 9377

MERIDA, YUC

Calle 63 #459-A - Col. Centro (999) 928 5038

MONTERREY, N.L.

Av. Francisco I. Madero 831 Poniente - Col. Centro (818) 375 23 13

PUEBLA, PUE

17 Norte #205 - Col. Centro (222) 246 3714

QUERETARO, QRO

Av. San Roque 274 - Col. San Gregorio (442) 2 17 63 14

SAN LUIS POTOSI, SLP

Av. Universidad 1525 - Col. San Luis (444) 814 2383

TORREON, COAH

Blvd. Independencia, 96 Pte. - Col. Centro (871) 716 5265

VERACRUZ, VER

Prolongación Díaz Mirón #4280 - Col. Remes (229) 921 7016

VILLAHERMOSA, TAB

Constitución 516-A - Col. Centro (993) 312 5111

PARA OTRAS LOCALIDADES:

Si se encuentra en México, por favor llame al (55) 5326 7100

Si se encuentra en U.S., por favor llame al 1-800-4-DEWALT (1-800-433-9258) o visite nuestro sitio web: www.dewalt.com

Póliza de Garantía

IDENTIFICACIÓN DEL PRODUCTO:

Sello o firma del Distribuidor.

Nombre del producto: _____

Mod./Cat.: _____

Marca: _____

Núm. de serie: _____

(Datos para ser llenados por el distribuidor)

Fecha de compra y/o entrega del producto:

_____

Nombre y domicilio del distribuidor donde se adquirió el producto:

_____

Este producto está garantizado por un año a partir de la fecha de entrega, contra cualquier defecto en su funcionamiento, así como en materiales y mano de obra empleados para su fabricación. Nuestra garantía incluye la reparación o reposición del producto y/o componentes sin cargo alguno para el cliente, incluyendo mano de obra, así como los gastos de transportación razonablemente erogados derivados del cumplimiento de este certificado.

Para hacer efectiva esta garantía deberá presentar su herramienta y esta póliza sellada por el establecimiento comercial donde se adquirió el producto, de no contar con ésta, bastará la factura de compra.

Excepciones

Esta garantía no será válida en los siguientes casos:

- *Cuando el producto se hubiese utilizado en condiciones distintas a las normales;*
- *Cuando el producto no hubiese sido operado de acuerdo con el instructivo de uso que se acompaña;*
- *Cuando el producto hubiese sido alterado o reparado por personas distintas a las enlistadas al final de este certificado.*

Anexo encontrará una relación de sucursales de servicio de fábrica, centros de servicio autorizados y franquiciados en la República Mexicana, donde podrá hacer efectiva su garantía y adquirir partes, refacciones y accesorios originales.

Solamente para propósito de México:
Importado por: DEWALT S.A de C.V.
Antonio Dovali Jaime #70 Torre C Piso 8
Col. Santa Fe Alvaro Obregon,
Ciudad de Mexico, Mexico.
C.P 01210
TEL(52) 55 53267100
R.F.C.BDE8106261W7

Registro en Línea

Gracias por su compra. Registre su producto ahora para:

- **SERVICIO EN GARANTÍA:** Si completa esta tarjeta, podrá obtener un servicio en garantía más eficiente, en caso de que exista un problema con su producto.
- **CONFIRMACIÓN DE PROPIEDAD:** En caso de una pérdida que cubra el seguro, como un incendio, una inundacíon o un robo, el registro de propiedad servirá como comprobante de compra.
- **PARA SU SEGURIDAD:** Si registra el producto, podremos comunicarnos con usted en el caso improbable que se deba enviar una notificación de seguridad conforme a la Federal Consumer Safety Act (Ley Federal de Seguridad de Productos para el Consumidor).

Registro en línea en **www.dewalt.com/account-login**.

Garantía limitada de tres años

Para las condiciones de garantía, visite **www.dewalt.com/support/warranty**.

Para solicitar una copa escrita de los términos de garantía, póngase en contacto con: Servicio al cliente en DEWALT Industrial Tool Co., 701 East Joppa Road, Towson, MD 21286 o llame al **1-800-4-DEWALT** (**1-800-433-9258**).

AMÉRICA LATINA: Esta garantía no aplica a productos vendidos en América Latina. Para productos vendidos en América Latina, consulte la información de garantía

específica contenida en el empaque, llame a la compañía local o consulte la página de Internet respecto a la información de garantía.

REEMPLAZO GRATUITO DE ETIQUETA DE GARANTÍA:
Si sus etiquetas de advertencia se vuelven ilegibles o se pierden, llame al **1-800-4-DEWALT** (**1-800-433-9258**) para un reemplazo gratuito.

SOLUCIÓN DE PROBLEMAS

ADVERTENCIA: Riesgo de Operación Insegura. Antes de dar servicio a la unidad, desconéctela o desconecte el suministro eléctrico, cierre el suministro de agua, descargue la presión residual, y conecte el bloqueo en apagado de la manija de rocío.

PROBLEMA	CAUSA	CORRECCIÓN
El motor no arranca.	Paquetes de batería no instalados adecuadamente.	Revise la instalación del paquete de batería.
	Los paquetes de batería no están cargados.	Revise los requerimientos de carga del paquete de batería.
	Asegure que el interruptor selector de velocidad esté en la posición OFF (apagado).	Gire el interruptor a la posición HI (alta) o LO (baja).
	No se puede apretar el gatillo de la varilla.	Apriete el gatillo con el interruptor en la posición "ON".
	La puerta de puerto de batería no está asegurada.	Cierre completamente la puerta de puerto de batería y asegúrese que el seguro de la puerta de puerto de batería esté en la posición bloqueada.
La unidad no alcanza alta presión.	La llave de agua no está completamente abierta.	Abra la válvula de agua completamente.
	Filtro de entrada de agua obstruido.	Retire el filtro y enjuague para limpiar.
	Boquilla desgastada.	Reemplace con una boquilla nueva.
	La bomba succiona aire.	Revise que las mangueras y accesorios sean herméticos. Apague la máquina y purgue la bomba apretando el gatillo hasta que salga un flujo estable de agua de la boquilla.
	Suministro de agua restringido.	Revise la manguera de agua respecto a torceduras, fugas y bloqueo.
La presión de salida varía entre alta/baja.	No hay suficiente suministro de agua de entrada.	Abra el agua en fuerza completa - revise la manguera respecto a fugas y torceduras.
	La bomba succiona aire.	Revise que las mangueras y accesorios sean herméticos. Apague la máquina y purgue la bomba apretando el gatillo hasta que salga un flujo estable de agua de la boquilla.
	Pantalla de entrada de agua obstruida.	Para desbloquear, enjuague con agua.
	La boquilla de descarga está obstruida.	Purgue o retire los derechos.
No hay detergente.	La botella de jabón del cañón de espuma de alta presión **26** está vacía.	Agregue más detergente.
	La botella de jabón del cañón de espuma de alta presión **26** no está conectada adecuadamente.	Revise las conexiones. Asegúrese que la botella de jabón esté completamente asegurada en la varilla de rocío.
	El detergente es demasiado espeso.	Use el detergente recomendado para uso en lavadores a presión únicamente. Siga las instrucciones de dilución del fabricante.
	Puertos de succión de detergente dañados u obstruidos.	Retire la obstrucción o la suciedad y deje correr agua tibia sobre los puertos de succión de detergente.
	La boquilla de descarga está obstruida.	Purgue o retire los derechos. Pase agua tibia a través de la boquilla para retirar los desechos
	Perilla de control de flujo cerrada.	Ajuste la perilla de control de flujo en la parte superior del cañón de espuma de alta presión.
Fuga de la conexión de la manguera de jardín.	Accesorios sueltos.	Apriete los accesorios.
	Arandela de plástico faltante/desgastada.	Reemplace la arandela en el adaptador de la manguera.
La manguera de succión no se ceba automáticamente.	Accesorios sueltos.	Apriete los accesorios.
	El filtro no está sumergido completamente.	Ajuste el flotador y asegúrese que el filtro permanezca completamente cubierto por líquido.
	Permita más tiempo para que la bomba se cebe.	Podría tomar varios minutos al principio para el cebado automático. Asegúrese que la unidad esté encendida y el gatillo esté presionado.
Fugas de varilla de rocío o extensión.	Varilla de rocío no conectada adecuadamente.	Consulte ***Ensamble de varilla de rocío*** en ***Ensamble y ajustes***.
	Anillo O roto.	Póngase en contacto con el representante de servicio al cliente DEWALT al 1-800-4-DEWALT (**1-800-433-9258**).
La bomba es excesivamente ruidosa.	La bomba succiona aire.	Revise que las mangueras y accesorios sean herméticos. Apague la máquina y purgue la bomba apretando el gatillo hasta que salga un flujo estable de agua de la boquilla.
Fuga de agua de la bomba.	Accesorios sueltos.	Revise que los accesorios estén apretados.
	Sellos de agua dañados o desgastados.	Póngase en contacto con el representante de servicio al cliente DEWALT al 1-800-4-DEWALT (**1-800-433-9258**).
Fugas de aceite.	Sellos de aceite dañados o desgastados.	Póngase en contacto con el representante de servicio al cliente DEWALT al 1-800-4-DEWALT (**1-800-433-9258**).
El motor zumba pero no opera.	El sistema tiene presión residual.	Apague la unidad, presione el gatillo en la varilla de rocío para liberar la presión, y encienda la unidad.
	Lavadora a presión no usada por periodos prolongados.	Póngase en contacto con el representante de servicio al cliente DEWALT al 1-800-4-DEWALT (**1-800-433-9258**).

Compatible battery packs and chargers / Blocs-piles et chargeurs compatibles / Baterías y cargadores compatibles

Battery Packs Blocs-piles Baterías	DCB201, DCB203, DCB203G, DCB204, DCB204BT, DCB205, DCB205G, DCB205BT, DCB206, DCB208, DCB210, DCB230, DCB240, DCBP034, DCBP034G, DCB2104, DCB2105, DCB2108, DCBP320, DCBP520, DCBP520G, DCB606, DCB609, DCB609G, DCB612, DCB6112, DCB615
Chargers Chargeurs Cargadores	DCB094, DCB102, DCB103, DCB104, DCB107, DCB112, DCB113, DCB115, DCB118, DCB132, DCB1102, DCB1104, DCB1106, DCB1112, DWST08050



WARNING: *Use of any other battery packs may create a risk of injury and fire.*
AVERTISSEMENT : *utiliser d'autres blocs-piles peut créer un risque de blessure ou d'incendie.*
ADVERTENCIA: *El uso de cualquier otro paquete de batería puede crear un riesgo de lesiones o incendio.*

NOTE: DO NOT charge when the battery pack is below 40 ° F (4.5 ° C) or above 104 ° F (40 ° C). Do not store or use the tool and battery pack in locations where the temperature may reach or exceed 104 ° F (40 ° C).

REMARQUE : NE PAS charger lorsque le bloc-piles est en dessous de 4,5 ° C (40 ° F) ou au-dessus de 40 ° C (104 ° F). Ne pas entreposer ou utiliser l'outil et le bloc-piles dans des endroits où la température peut atteindre ou excéder 40 ° C (104 ° F).

NOTA: NO cargue cuando el paquete de batería esté debajo de 4,5 ° C (40 ° F), o arriba de 40 ° C (104 ° F). No almacene ni use la herramienta y el paquete de baterías en lugares donde la temperatura pueda alcanzar o exceder los 40 ° C (104 ° F).

** Maximum initial battery voltage (measured without a workload) is 20, 60 or 120 volts. Nominal voltage is 18, 54 or 108. (120V Max* is based on using 2 DEWALT 60V Max* lithium-ion batteries combined.)*

** La tension initiale maximum du bloc-piles (mesurée à vide) est de 20, 60 ou 120 volts. La tension nominale est de 18, 54 ou 108. (120V max* se base sur l'utilisation combinée de 2 blocs-piles au lithium ion DEWALT de 60V max*.)*

** El máximo voltaje inicial de la batería (medido sin carga de trabajo) es 20, 60 o 120 voltios. El voltaje nominal es de 18, 54 o 108V. (120V Máx* se basan en el uso de 2 baterías de iones de litio DEWALT de 60V Máx* combinadas.)*

DEWALT Industrial Tool Co., 701 East Joppa Road, Towson, MD 21286
Copyright © 2023, 2026

The following are trademarks for one or more DEWALT power tools: the yellow and black color scheme, the "D" shaped air intake grill, the array of pyramids on the handgrip, the kit box configuration, and the array of lozenge-shaped humps on the surface of the tool.